SUNWOOD
DUTCH DESIGN

*Introductie Gefeliciteerd met de aanschaf van uw Airco ombouw! Lees de handleiding zorgvuldig door, zodat u geheel van de inhoud van deze handleiding op de hoogte bent.*

# Veiligheidsmaatregelen en waarschuwingen

- Controleer de levering na ontvangst direct. In geval van beschadigingen of een onvolledige levering verzoeken wij u onmiddellijk contact op te nemen met uw leverancier.
- Open de verpakking voorzichtig. Zorg ervoor dat u het product niet beschadigt. Om schade aan het product te voorkomen, plaats de onderdelen op een zachte, schone en vlakke ondergrond.
- Wij adviseren de montage van het product standaard door 2 personen (gekwalificeerde technici / erkende installateurs) te laten uitvoeren.
- Dit product is bedoeld als ombouw voor een airco of warmtepomp
- Zorg ervoor dat de ombouw met het midden van het apparaat wordt uitgelijnd.
- Zorg voor voldoende ventilatie rondom de ombouw en plaats geen objecten bovenop de ombouw. LET OP! Ga nooit op het product staan of zitten.
- Monteer het product tegen een stevige vlakke niet-brandbare / hittebestendige wand, met voldoende draagvermogen. Zorg ervoor dat de ondergrond schoon en droog is en dat het product waterpas hangt.
- Plaats het product op een vlakke vloer. Zorg ervoor dat de ondergrond schoon en droog is en dat het product waterpas staat.
- Bevestigingsmiddelen voor montage aan de wand zijn bijgesloten. Het soort bevestigingsmiddel is afhankelijk van het type ondergrond (gips, beton, hout of staal). Gebruik altijd bevestigingsmiddelen welke geschikt zijn voor de ondergrond waarop het product gemonteerd wordt!
- Gebruik de meegeleverde boormal (op de verpakking) om de bevestigingsgaten in de wand te boren. LET OP! Controleer altijd alvorens te boren of er geen leidingen in de wand aanwezig zijn.
- Het toevoegen of weglaten van onderdelen kan een nadelige invloed hebben op het functioneren en wordt derhalve streng afgeraden!
- Zorg ervoor dat alle bevestigingsmiddelen goed zijn vastgedraaid.
- Zorg ervoor dat u het juiste gereedschap gebruikt. Raadpleeg hiervoor de handleiding.
- Draag altijd de juiste beschermende kleding (werk handschoenen, stofmasker, veiligheidsbril etc.) bij het uitvoeren van de werkzaamheden.
- Controleer regelmatig de ophanging van de ombouw.

## Schoonmaken & onderhoud

- Wij adviseren om het product regelmatig te reinigen.
- Maak het product schoon met een vochtige, zachte doek en/of met een erkend neutraal reinigingsmiddel. Gebruik geen agressieve schoonmaak- en/of schuurmiddel.

# INSTALLATION PROCESS

01

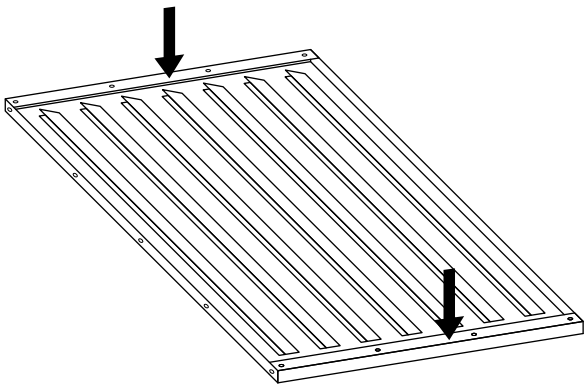

Place the front of the air conditioning conversion flat in the box

02

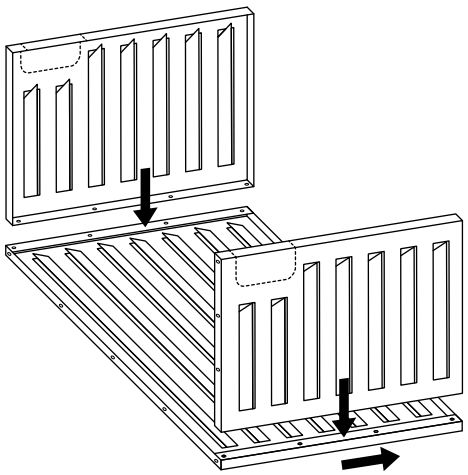

Slide the two side panels into the openings provided. If necessary, bend the tabs of the side panels slightly outwards with a flat screwdriver. Turn the supplied adjustable feet into the holes provided.

03

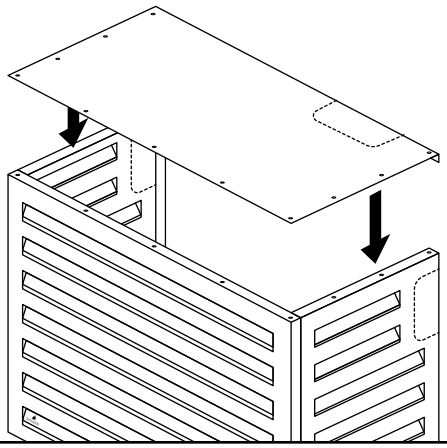

Zet de airco ombouw rechtop en zorg dat alles goed op elkaar aan sluit. Leg vervolgens het dak op de ombouw.

04

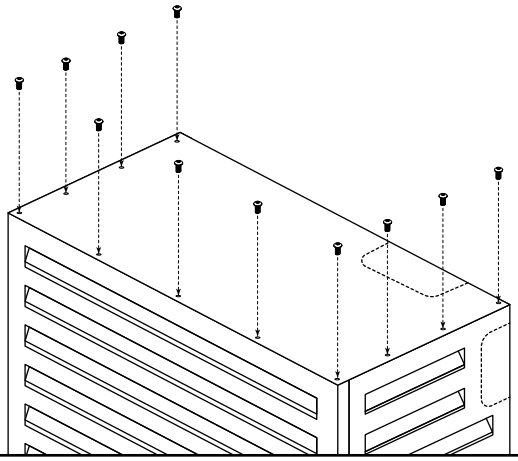

There are 13 screws that need to be screwed in.

05

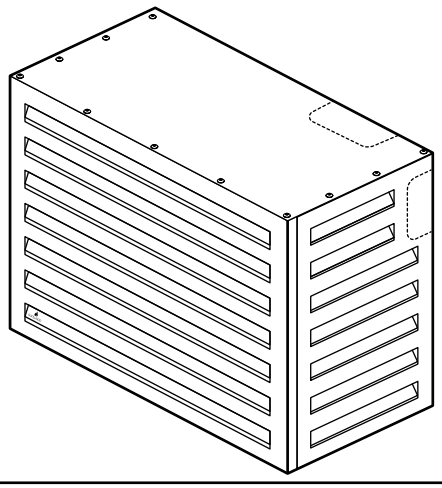

When you have completed all of this this is the final result. With the back of the box you can drill the holes in the wall.

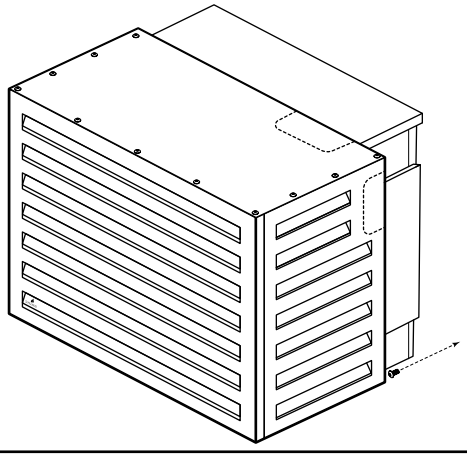

The indicated boxes that you can bend to loosen them are meant for the wiring that goes to the air conditioner. This allows you to open the air conditioner housing minimally so that all parts can still be neatly tucked away.

SUNWOOD
DUTCH DESIGN

SUNWOOD
DUTCH DESIGN

*Introduction Congratulations on purchasing your Airco conversion! Read the manual carefully, so that you are fully aware of the contents of this manual.*

## Safety precautions and warnings

- Check the delivery immediately upon receipt. In the event of damage or an incomplete delivery, please contact your supplier immediately.
- Open the packaging carefully. Make sure that you do not damage the product. To prevent damage to the product, place the parts on a soft, clean and flat surface.
- We recommend that the product is installed by 2 people (qualified technicians / certified installers) as standard.
- This product is intended as a conversion for an air conditioner or heat pump
- Ensure that the conversion is aligned with the center of the device.
- Ensure that there is sufficient ventilation around the conversion and do not place any objects on top of the conversion. CAUTION! Never stand or sit on the product.
- Mount the product against a sturdy, flat, non-flammable / heat-resistant wall with sufficient load-bearing capacity. Ensure that the surface is clean and dry and that the product is level.
- Place the product on a flat floor. Ensure that the surface is clean and dry and that the product is level. Fasteners for mounting on the wall are included. The type of fastener depends on the type of surface (plaster, concrete, wood or steel). Always use fasteners that are suitable for the surface on which the product is mounted!
- Use the supplied drilling template (on the packaging) to drill the mounting holes in the wall. CAUTION! Always check before drilling that there are no pipes in the wall.
- Adding or removing parts can have a negative effect on the functioning and is therefore strongly discouraged!
- Make sure that all fasteners are properly tightened.
- Make sure that you use the correct tools. Consult the manual for this.
- Always wear the correct protective clothing (work gloves, dust mask, safety glasses, etc.) when carrying out the work.
- Regularly check the suspension of the conversion.

## Cleaning and maintenance

- We recommend cleaning the product regularly.
- Clean the product with a damp, soft cloth and/or with a recognized neutral cleaning agent. Do not use aggressive cleaning agents and/or abrasives.

# INSTALLATION PROCESS

01

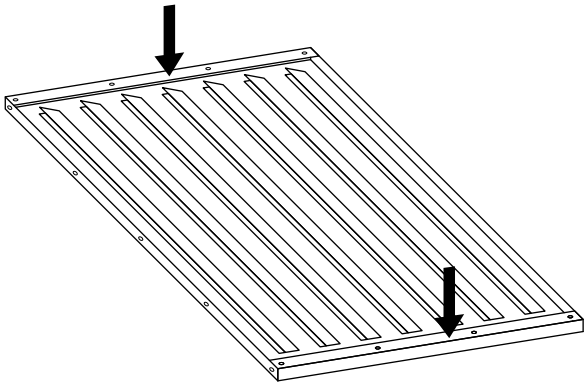

Place the front of the air conditioning conversion flat in the box

02

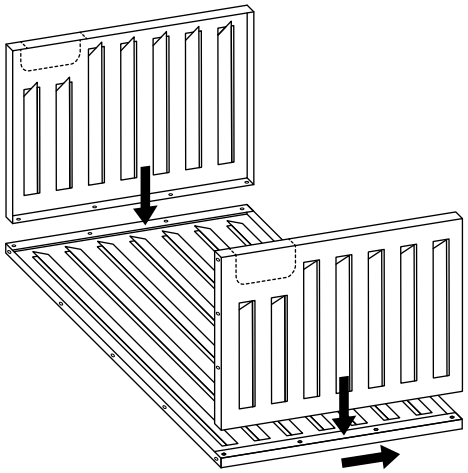

Slide the two side panels into the openings provided. If necessary, bend the tabs of the side panels slightly outwards with a flat screwdriver. Turn the supplied adjustable feet into the holes provided.

03

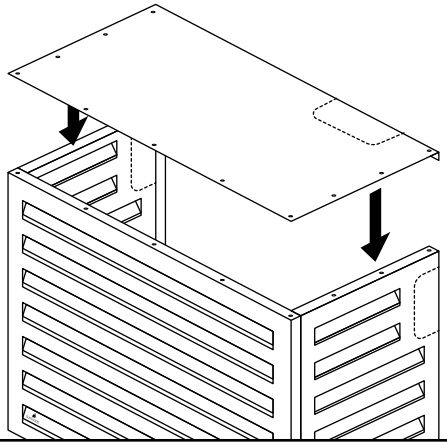

Zet de airco ombouw rechtop en zorg dat alles goed op elkaar aan sluit. Leg vervolgens het dak op de ombouw.

04

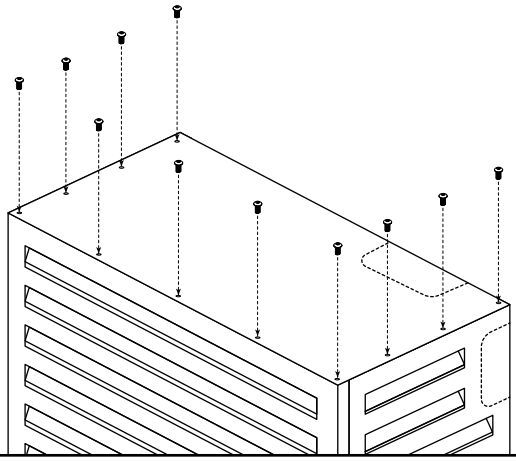

There are 13 screws that need to be screwed in.

05

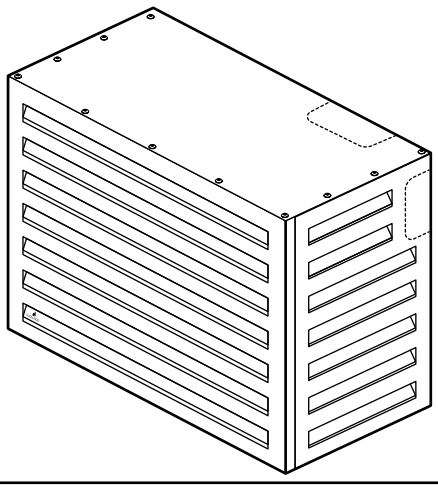

When you have completed all of this this is the final result. With the back of the box you can drill the holes in the wall.

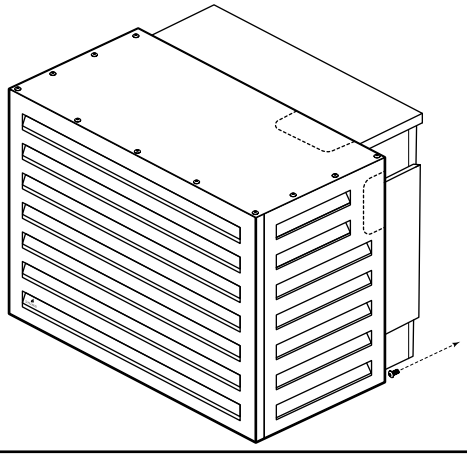

The indicated boxes that you can bend to loosen them are meant for the wiring that goes to the air conditioner. This allows you to open the air conditioner housing minimally so that all parts can still be neatly tucked away.

SUNWOOD
DUTCH DESIGN

SUNWOOD
DUTCH DESIGN

*Introducción ¡Felicitaciones por la compra de su conversión Airco! Lea atentamente este manual para comprender plenamente su contenido.*

## Precauciones y advertencias de seguridad

- Por favor, compruebe la entrega inmediatamente después de recibirla. En caso de daños o entrega incompleta, comuníquese inmediatamente con su proveedor.
- Abra el embalaje con cuidado. Tenga cuidado de no dañar el producto. Para evitar dañar el producto, coloque las piezas sobre una superficie suave, limpia y plana.
- Recomendamos que el producto sea instalado por 2 personas (técnicos calificados/instaladores certificados) como estándar.
- Este producto está diseñado como una conversión para un acondicionador de aire o una bomba de calor.
- Asegúrese de que la carcasa esté alineada con el centro del aparato.
- Asegúrese de que haya una ventilación adecuada alrededor del recinto y no coloque ningún objeto sobre él. ¡NÓTESE BIEN! Nunca se pare ni se siente sobre el producto.
- Monte el producto contra una pared sólida, plana, no inflamable y resistente al calor con suficiente capacidad de carga. Asegúrese de que la superficie esté limpia y seca y que el producto esté colgado de manera nivelada.
- Coloque el producto sobre una superficie plana. Asegúrese de que la superficie esté limpia y seca y que el producto esté nivelado.
- Se incluyen accesorios para montaje en pared. El tipo de fijación depende del tipo de sustrato (yeso, hormigón, madera o acero). ¡Utilice siempre fijaciones adecuadas para la superficie en la que se montará el producto!
- Utilice la plantilla de perforación suministrada (en el embalaje) para perforar los orificios de montaje en la pared. ¡NÓTESE BIEN! Antes de taladrar, compruebe siempre que no haya tuberías en la pared.
- ¡Agregar u omitir piezas puede afectar negativamente el rendimiento, por lo que se desaconseja enfáticamente!
- Asegúrese de que todos los sujetadores estén bien apretados.
- Asegúrese de utilizar las herramientas correctas. Por favor consulte el manual para esto.
- Utilice siempre ropa de protección adecuada (guantes de trabajo, mascarilla antipolvo, gafas de seguridad, etc.) al realizar trabajos.
- Compruebe periódicamente la suspensión de la conversión.

## Limpieza y mantenimiento

- Recomendamos limpiar el producto periódicamente.
- Limpie el producto con un paño húmedo y suave y/o con un agente de limpieza neutro reconocido. No utilice agentes de limpieza agresivos y/o abrasivos.

# PROCESO DE INSTALACIÓN

01

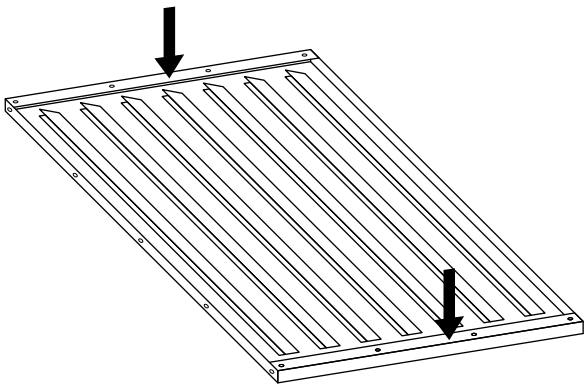

Coloque la parte frontal del convertidor de aire acondicionado de forma plana en la caja.

02

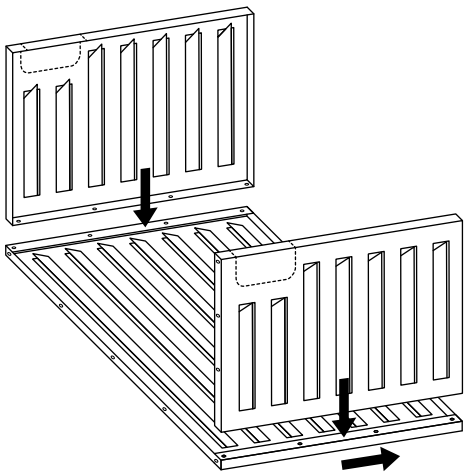

Deslice los dos paneles laterales en las aberturas apropiadas. Si es necesario, doble ligeramente las pestañas de los paneles laterales hacia afuera con un destornillador de punta plana. Atornille las patas ajustables suministradas en los orificios correspondientes.

03

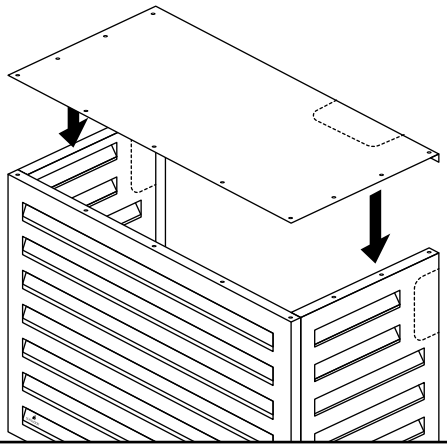

Coloque el convertidor de aire acondicionado en posición vertical y asegúrese de que todo encaje correctamente. A continuación coloca el techo sobre la conversión.

04

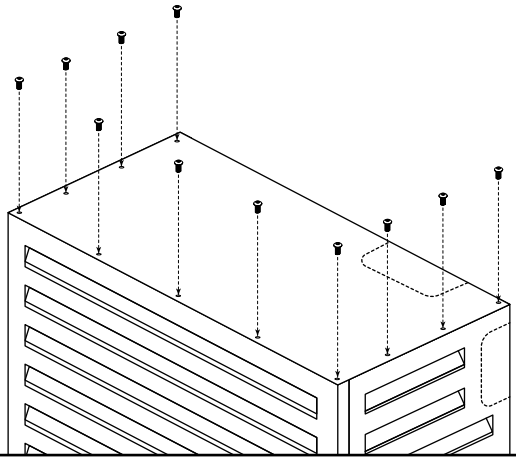

Hay 13 tornillos que deben atornillarse.

05

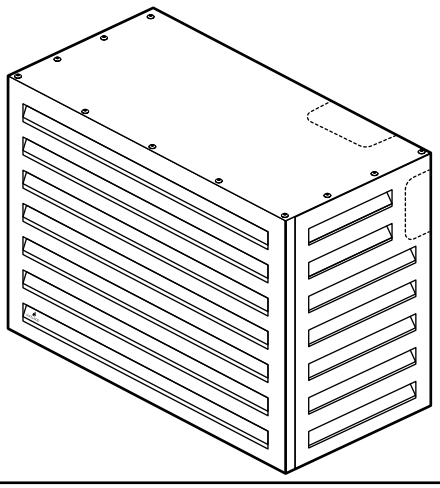

Una vez que hayas completado todo esto este es el resultado final. La parte posterior de la caja permite perforar agujeros en la pared.

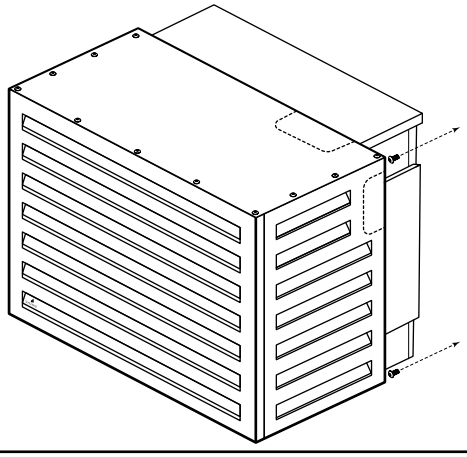

Los compartimentos indicados que puedes doblar para liberarlos están destinados al cableado que va al aire acondicionado. Esto le permite abrir mínimamente la conversión de aire acondicionado para que todas las piezas se puedan guardar de forma ordenada.

SUNWOOD
DUTCH DESIGN

SUNWOOD
DUTCH DESIGN

*Introductie Gefeliciteerd met de aanschaf van uw Airco ombouw! Lees de handleiding zorgvuldig door, zodat u geheel van de inhoud van deze handleiding op de hoogte bent.*

## Veiligheidsmaatregelen en waarschuwingen

- Controleer de levering na ontvangst direct. In geval van beschadigingen of een onvolledige levering verzoeken wij u onmiddellijk contact op te nemen met uw leverancier.
- Open de verpakking voorzichtig. Zorg ervoor dat u het product niet beschadigt. Om schade aan het product te voorkomen, plaats de onderdelen op een zachte, schone en vlakke ondergrond.
- Wij adviseren de montage van het product standaard door 2 personen (gekwalificeerde technici / erkende installateurs) te laten uitvoeren.
- Dit product is bedoeld als ombouw voor een airco of warmtepomp
- Zorg ervoor dat de ombouw met het midden van het apparaat wordt uitgelijnd.
- Zorg voor voldoende ventilatie rondom de ombouw en plaats geen objecten bovenop de ombouw. LET OP! Ga nooit op het product staan of zitten.
- Monteer het product tegen een stevige vlakke niet-brandbare / hittebestendige wand, met voldoende draagvermogen. Zorg ervoor dat de ondergrond schoon en droog is en dat het product waterpas hangt.
- Plaats het product op een vlakke vloer. Zorg ervoor dat de ondergrond schoon en droog is en dat het product waterpas staat.
- Bevestigingsmiddelen voor montage aan de wand zijn bijgesloten. Het soort bevestigingsmiddel is afhankelijk van het type ondergrond (gips, beton, hout of staal). Gebruik altijd bevestigingsmiddelen welke geschikt zijn voor de ondergrond waarop het product gemonteerd wordt!
- Gebruik de meegeleverde boormal (op de verpakking) om de bevestigingsgaten in de wand te boren. LET OP! Controleer altijd alvorens te boren of er geen leidingen in de wand aanwezig zijn.
- Het toevoegen of weglaten van onderdelen kan een nadelige invloed hebben op het functioneren en wordt derhalve streng afgeraden!
- Zorg ervoor dat alle bevestigingsmiddelen goed zijn vastgedraaid.
- Zorg ervoor dat u het juiste gereedschap gebruikt. Raadpleeg hiervoor de handleiding.
- Draag altijd de juiste beschermende kleding (werk handschoenen, stofmasker, veiligheidsbril etc.) bij het uitvoeren van de werkzaamheden.
- Controleer regelmatig de ophanging van de ombouw.

## Schoonmaken & onderhoud

- Wij adviseren om het product regelmatig te reinigen.
- Maak het product schoon met een vochtige, zachte doek en/of met een erkend neutraal reinigingsmiddel. Gebruik geen agressieve schoonmaak- en/of schuurmiddel.

# INSTALLATIEPROCES

01

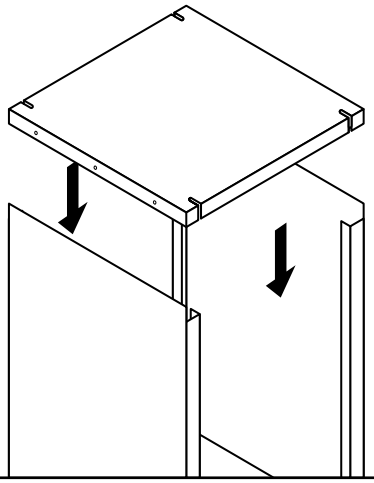

Plaats de bovenpaneel naar beneden op de twee staande zijpanelen om de basisframstructuur te vormen.

02

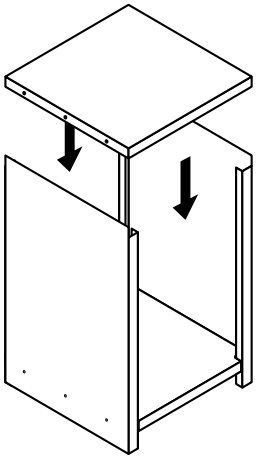

Schuif het tussenpaneel omlaag tussen de twee zijpanelen om het interne tussenschap te creëren.

03

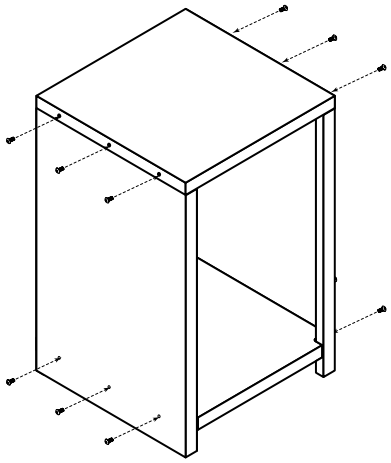

Bevestig de zijpanelen en het schap op hun plaats met de meegeleverde schroeven op alle aangegeven bevestigingspunten.

04

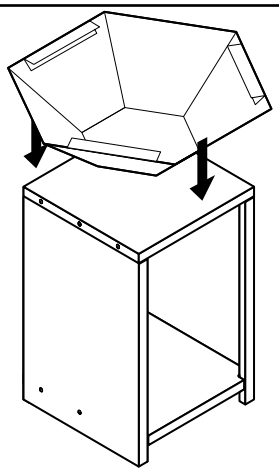

Laat de hexagonale vuurschaal zakken in de opening aan de bovenkant van het frame.

05

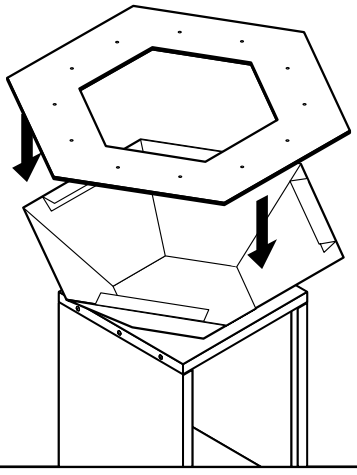

Plaats de hexagonale omrandplaat over de vuurschaal en laat deze zakken op de bovenkant van het frame.

06

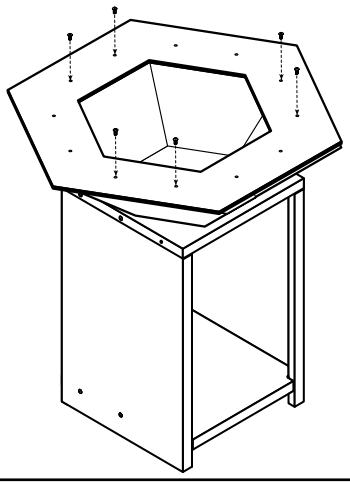

Bevestig de omrandplaat aan het frame op alle aangegeven bevestigingspunten om de montage te voltooien.

SUNWOOD
DUTCH DESIGN

SUNWOOD
DUTCH DESIGN

*Introduction Congratulations on purchasing your Airco conversion! Read the manual carefully, so that you are fully aware of the contents of this manual.*

## Safety precautions and warnings

- Check the delivery immediately upon receipt. In the event of damage or an incomplete delivery, please contact your supplier immediately.
- Open the packaging carefully. Make sure that you do not damage the product. To prevent damage to the product, place the parts on a soft, clean and flat surface.
- We recommend that the product is installed by 2 people (qualified technicians / certified installers) as standard.
- This product is intended as a conversion for an air conditioner or heat pump
- Ensure that the conversion is aligned with the center of the device.
- Ensure that there is sufficient ventilation around the conversion and do not place any objects on top of the conversion. CAUTION! Never stand or sit on the product.
- Mount the product against a sturdy, flat, non-flammable / heat-resistant wall with sufficient load-bearing capacity. Ensure that the surface is clean and dry and that the product is level.
- Place the product on a flat floor. Ensure that the surface is clean and dry and that the product is level. Fasteners for mounting on the wall are included. The type of fastener depends on the type of surface (plaster, concrete, wood or steel). Always use fasteners that are suitable for the surface on which the product is mounted!
- Use the supplied drilling template (on the packaging) to drill the mounting holes in the wall. CAUTION! Always check before drilling that there are no pipes in the wall.
- Adding or removing parts can have a negative effect on the functioning and is therefore strongly discouraged!
- Make sure that all fasteners are properly tightened.
- Make sure that you use the correct tools. Consult the manual for this.
- Always wear the correct protective clothing (work gloves, dust mask, safety glasses, etc.) when carrying out the work.
- Regularly check the suspension of the conversion.

## Cleaning and maintenance

- We recommend cleaning the product regularly.
- Clean the product with a damp, soft cloth and/or with a recognized neutral cleaning agent. Do not use aggressive cleaning agents and/or abrasives.

# INSTALLATION PROCESS

01

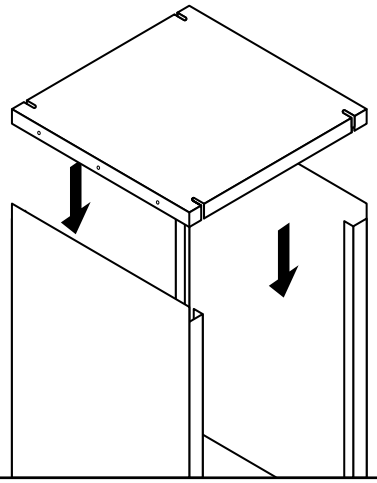

Place the front of the air conditioning conversion flat in the box

02

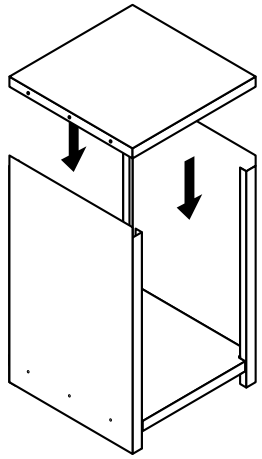

Lower the shelf panel into position between the two side panels to create the internal shelf level.

03

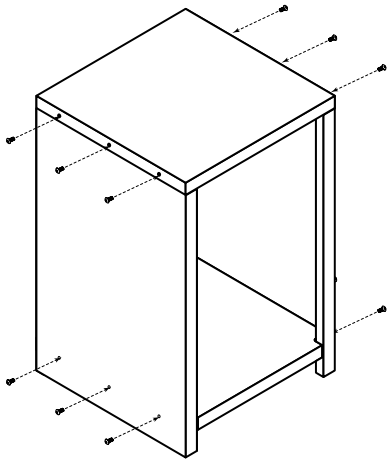

Secure the side panels and shelf in place using the provided screws at all indicated fixing points.

04

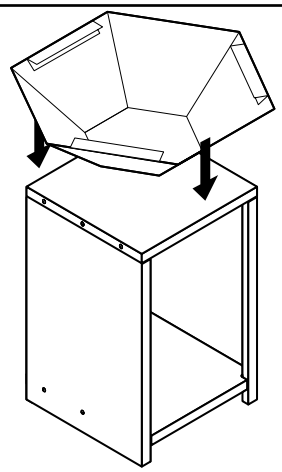

Lower the hexagonal fire bowl into the opening at the top of the frame.

05

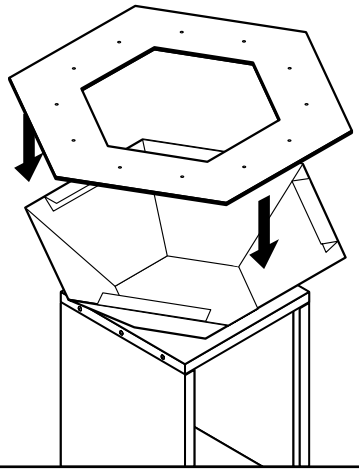

Place the hexagonal surround plate over the fire bowl and lower it down onto the top of the frame.

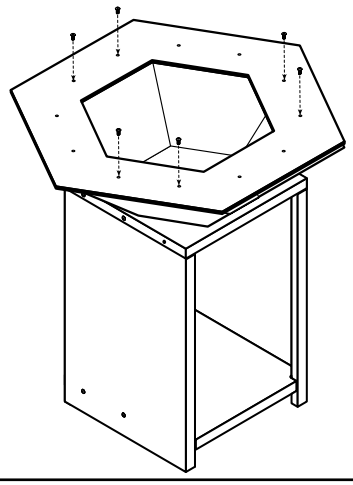

Fasten the surround plate to the frame at all indicated fixing points to complete the assembly.

SUNWOOD
DUTCH DESIGN

*Introducción ¡Felicitaciones por la compra de su conversión Airco! Lea atentamente este manual para comprender plenamente su contenido.*

## Precauciones y advertencias de seguridad

- Por favor, compruebe la entrega inmediatamente después de recibirla. En caso de daños o entrega incompleta, comuníquese inmediatamente con su proveedor.
- Abra el embalaje con cuidado. Tenga cuidado de no dañar el producto. Para evitar dañar el producto, coloque las piezas sobre una superficie suave, limpia y plana.
- Recomendamos que el producto sea instalado por 2 personas (técnicos calificados/instaladores certificados) como estándar.
- Este producto está diseñado como una conversión para un acondicionador de aire o una bomba de calor.
- Asegúrese de que la carcasa esté alineada con el centro del aparato.
- Asegúrese de que haya una ventilación adecuada alrededor del recinto y no coloque ningún objeto sobre él. ¡NÓTESE BIEN! Nunca se pare ni se siente sobre el producto.
- Monte el producto contra una pared sólida, plana, no inflamable y resistente al calor con suficiente capacidad de carga. Asegúrese de que la superficie esté limpia y seca y que el producto esté colgado de manera nivelada.
- Coloque el producto sobre una superficie plana. Asegúrese de que la superficie esté limpia y seca y que el producto esté nivelado.
- Se incluyen accesorios para montaje en pared. El tipo de fijación depende del tipo de sustrato (yeso, hormigón, madera o acero). ¡Utilice siempre fijaciones adecuadas para la superficie en la que se montará el producto!
- Utilice la plantilla de perforación suministrada (en el embalaje) para perforar los orificios de montaje en la pared. ¡NÓTESE BIEN! Antes de taladrar, compruebe siempre que no haya tuberías en la pared.
- ¡Agregar u omitir piezas puede afectar negativamente el rendimiento, por lo que se desaconseja enfáticamente!
- Asegúrese de que todos los sujetadores estén bien apretados.
- Asegúrese de utilizar las herramientas correctas. Por favor consulte el manual para esto.
- Utilice siempre ropa de protección adecuada (guantes de trabajo, mascarilla antipolvo, gafas de seguridad, etc.) al realizar trabajos.
- Compruebe periódicamente la suspensión de la conversión.

## Limpieza y mantenimiento

- Recomendamos limpiar el producto periódicamente.
- Limpie el producto con un paño húmedo y suave y/o con un agente de limpieza neutro reconocido. No utilice agentes de limpieza agresivos y/o abrasivos.

# PROCESO DE INSTALACIÓN

01

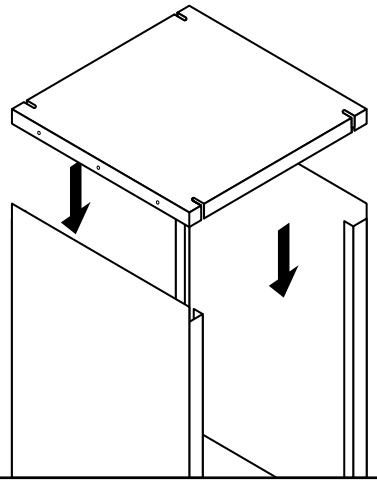

Coloque el panel superior hacia abajo sobre los dos paneles laterales verticales para formar la estructura básica del marco.

02

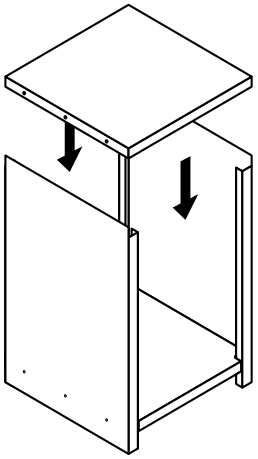

Deslice los dos paneles laterales en las aberturas apropiadas. Si es necesario, doble ligeramente las pestañas de los paneles laterales hacia afuera con un destornillador de punta plana. Atornille las patas ajustables suministradas en los orificios correspondientes.

03

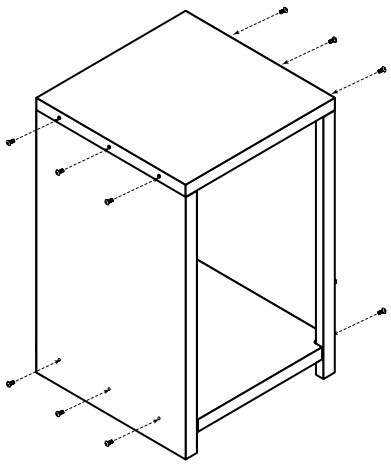

Fije los paneles laterales y la balda en su lugar utilizando los tornillos suministrados en todos los puntos de fijación indicados.

04

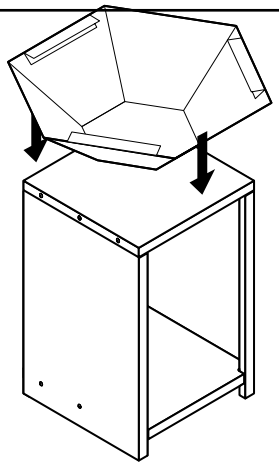

Baje el cuenco de fuego hexagonal hacia la apertura en la parte superior del marco.

05

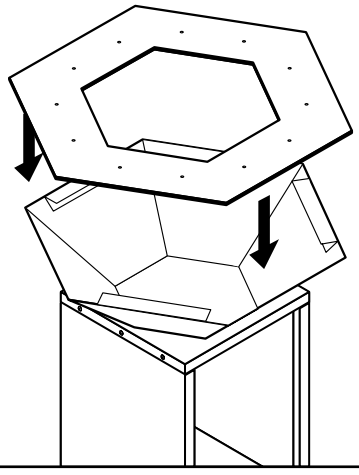

Coloque la placa hexagonal de contorno sobre el cuenco de fuego y bájela sobre la parte superior del marco.

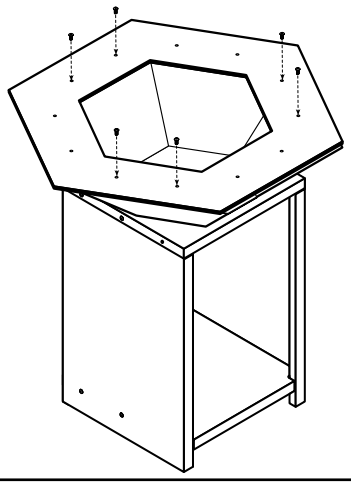

Fije la placa de contorno al marco en todos los puntos de fijación indicados para completar el montaje.