LA CAZA
CALI

Polynescence Floor Lamp

Installation Manual

Notes: The waterproof rating of indoor lighting fixtures is IP20, indicating that they are not waterproof. Please refrain from using them in damp environments such as bathrooms.

⚠ **Warning:** Make sure the line is not energized until installation is complete.

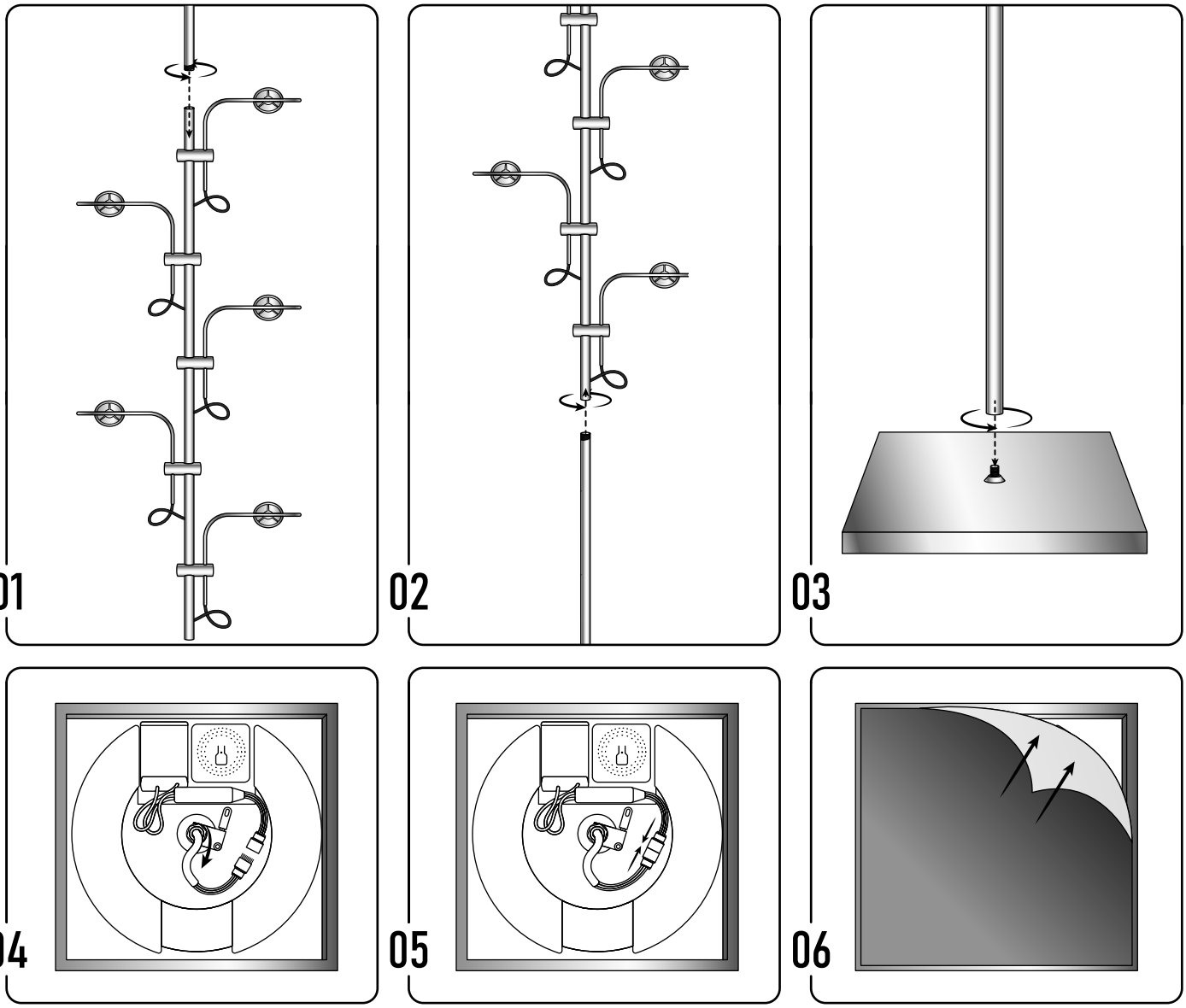

For the safety of yourself and others, we strongly recommend that you install the lighting fixtures under the guidance of an electrician or other professional. Our lighting fixtures have undergone rigorous testing. Our company will not be held responsible for any damage to the fixtures or other accidents resulting from improper installation due to a lack of professional expertise.

Important Notice

For your safety and the longevity of your lamp, we recommend installation be carried out by a qualified technician or under professional supervision.

All La Caza Cali lighting products undergo rigorous quality checks. However, we are not liable for damages caused by improper installation.

For further assistance, contact us at support@lacazacali.com or visit www.lacazacali.com.

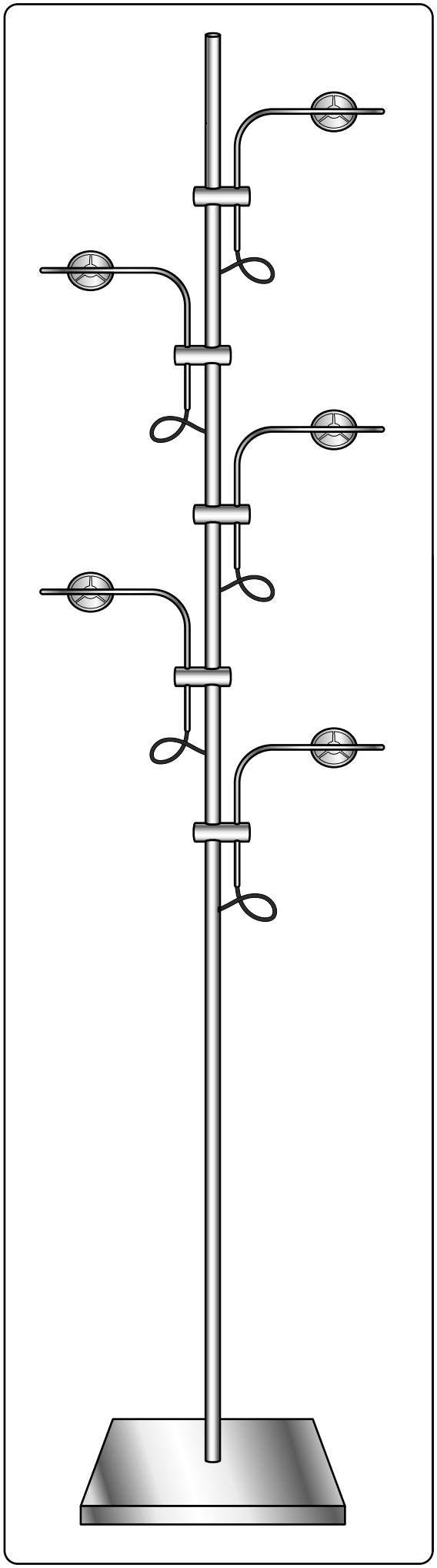

How to Change The Filter Film

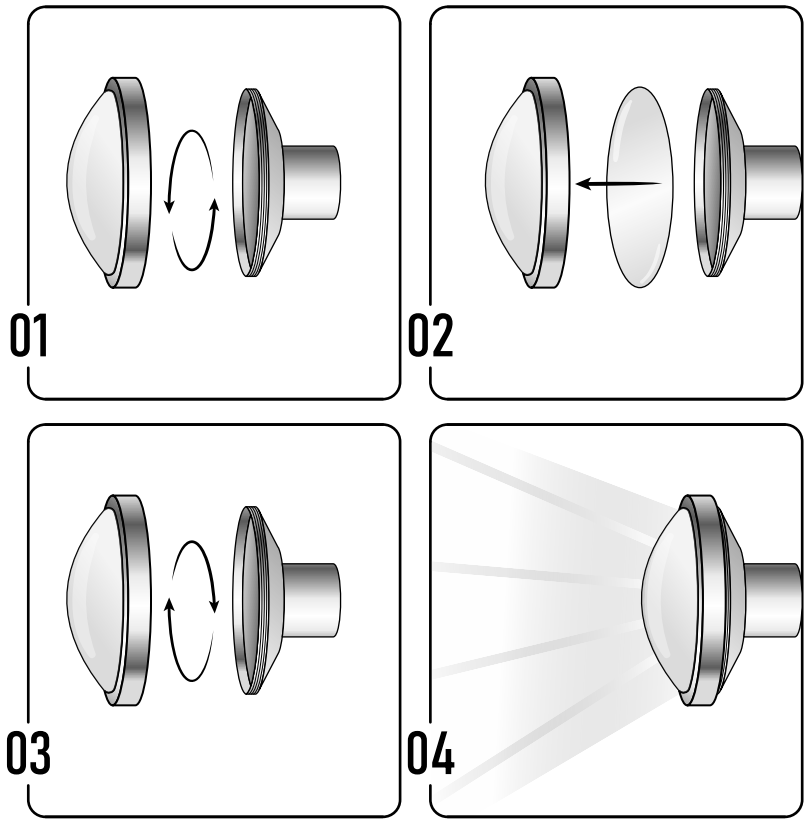

Remote Controls

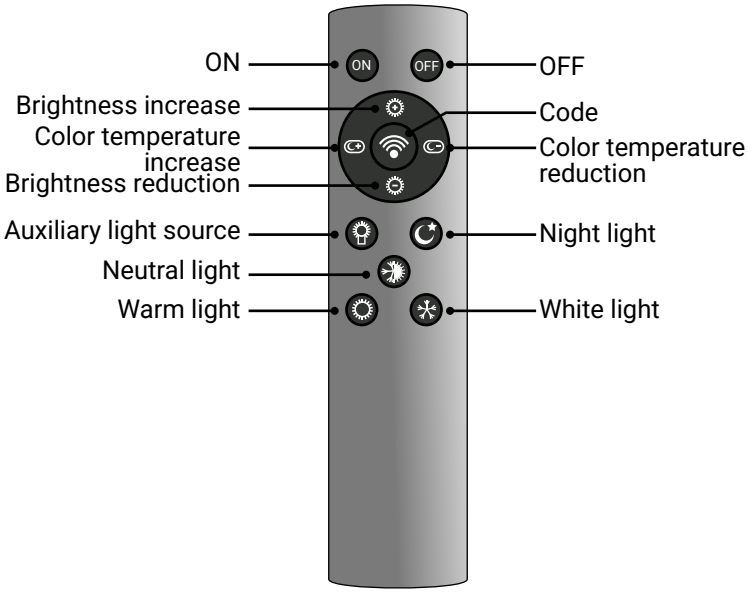

Remote Control Manual

The LED dual-color light remote control uses the global 433MHz frequency band and works with an intelligent microchip to achieve stepless switching between cold white light, warm yellow light, neutral light, and night light. It also supports stepless dimming at any color temperature.

This remote control is widely used in homes, living rooms, bedrooms, offices, coffee shops, and other settings to create a comfortable and customizable lighting environment.

LA CAZA
CALI

Lámpara de pie Polynescence

Manual de instalación

Notas: La clasificación de impermeabilidad de las luminarias de interior es IP20, lo que indica que no son impermeables. Evite usarlas en ambientes húmedos, como baños.

⚠ **Advertencia:** Asegúrese de que la línea no esté energizada hasta que se complete la instalación.

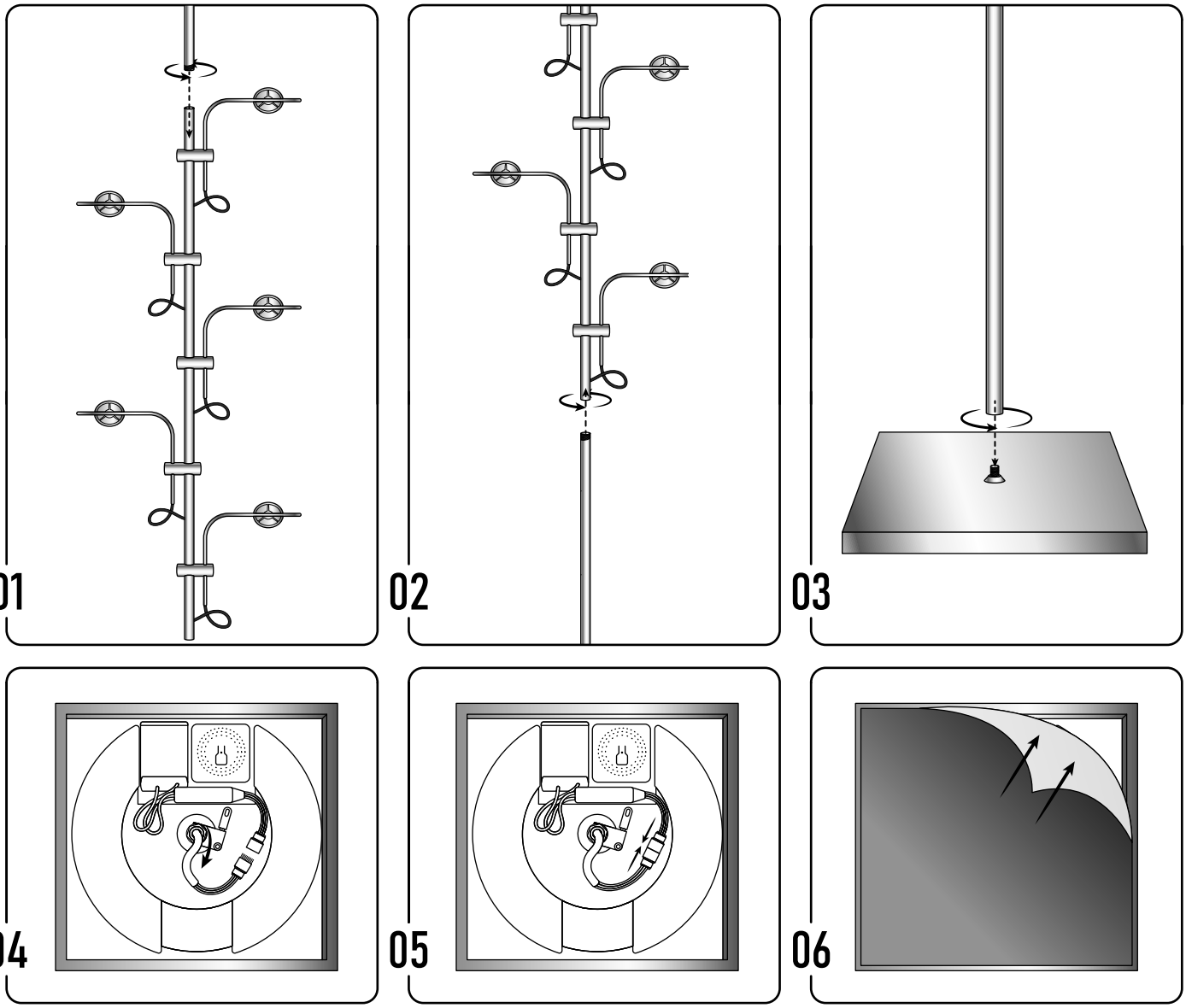

Para su seguridad y la de los demás, le recomendamos encarecidamente que instale las luminarias bajo la supervisión de un electricista u otro profesional. Nuestras luminarias han sido sometidas a rigurosas pruebas. Nuestra empresa no se responsabiliza de ningún daño a las luminarias ni de ningún otro accidente derivado de una instalación incorrecta por falta de experiencia profesional.

Aviso importante

Para su seguridad y la larga duración de su lámpara, recomendamos que la instalación la realice un técnico cualificado o bajo supervisión profesional. Todos los productos de iluminación de La Caza Cali se someten a rigurosos controles de calidad. Sin embargo, no nos responsabilizamos de los daños causados por una instalación incorrecta. Para obtener más ayuda, contáctenos en support@lacazacali.com o visite www.lacazacali.com.

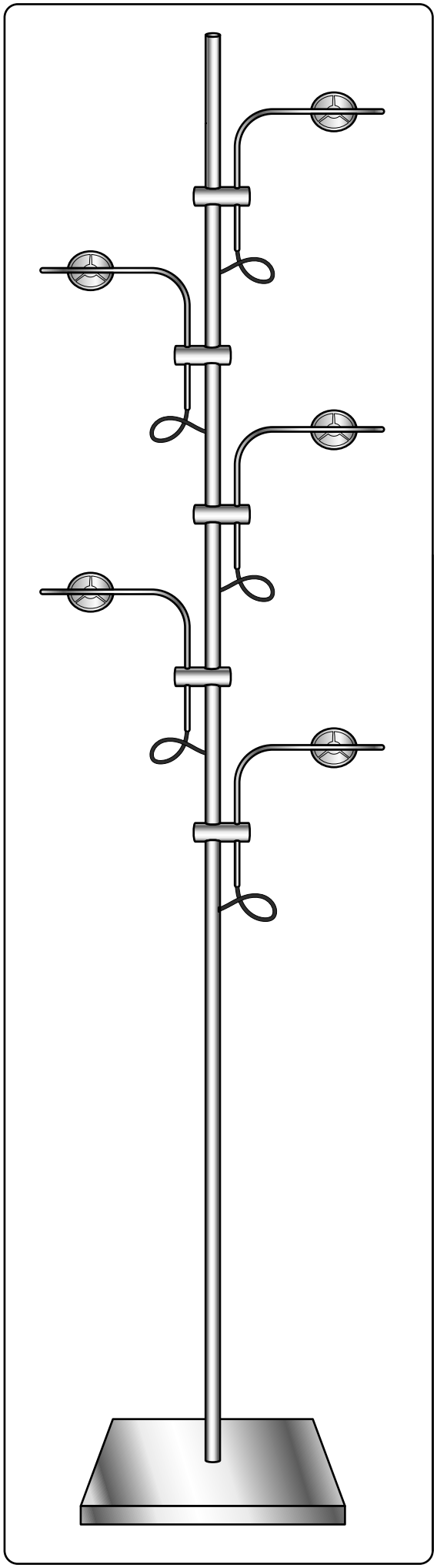

Cómo cambiar la película del filtro

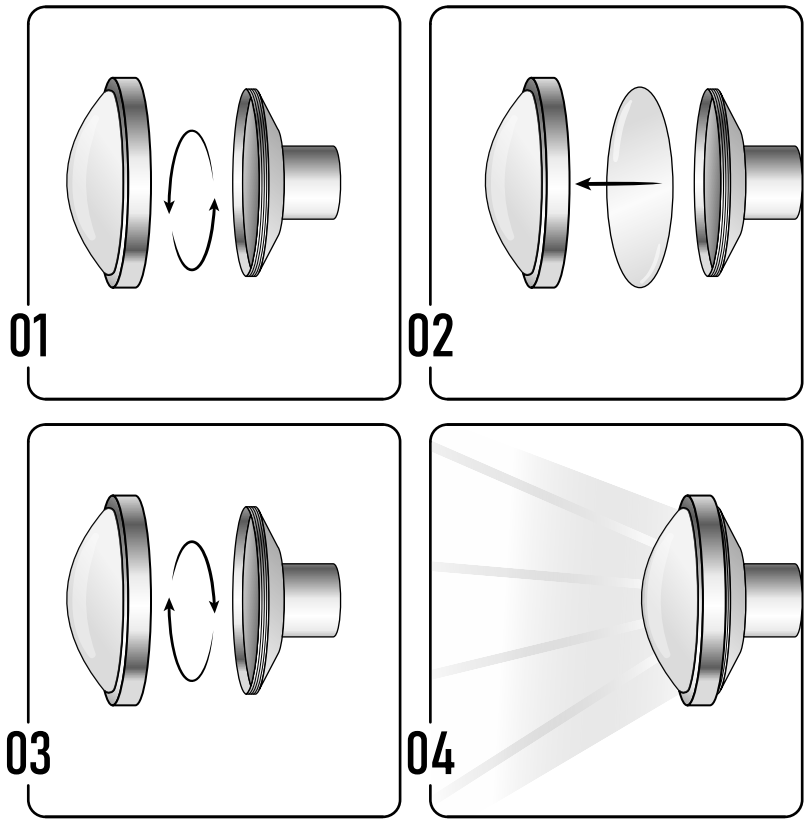

Controles remotos

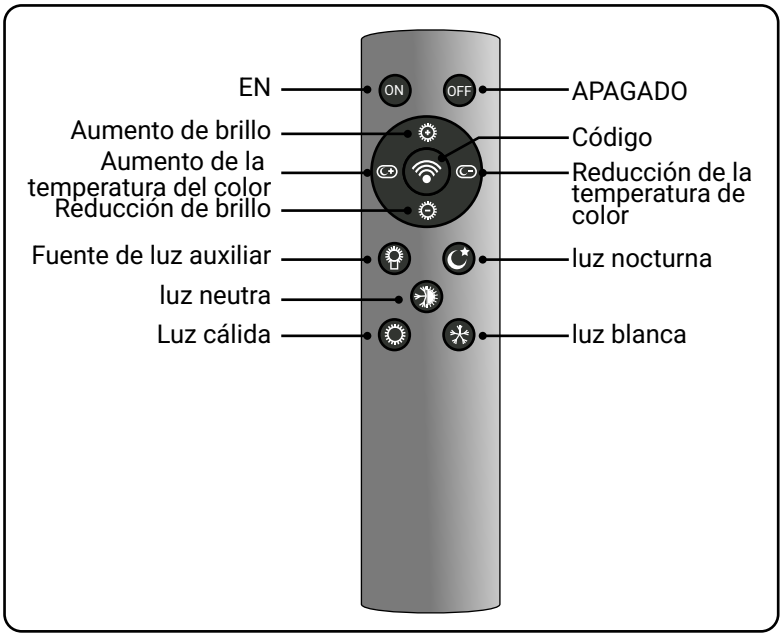

Manual del control remoto

El control remoto LED de dos colores utiliza la banda de frecuencia global de 433 MHz y funciona con un microchip inteligente para lograr una conmutación continua entre luz blanca fría, luz amarilla cálida, luz neutra y luz nocturna. También admite atenuación continua a cualquier temperatura de color.

Este control remoto se utiliza ampliamente en hogares, salas de estar, dormitorios, oficinas, cafeterías y otros entornos para crear un ambiente de iluminación cómodo y personalizable.

LA CAZA
CALI

مصباح القدم متعدد التألق

دليل التركيب

ملاحظة: تصنيف مقاومة الماء لوحدات الإضاءة الداخلية هو IP20، مما يعني أنها ليست مقاومة للماء. يُرجى الامتناع عن استخدامها في البيئات الرطبة مثل الحمامات

تحذير: تأكد من عدم تنشيط الخط حتى اكتمال التثبيت.تحذير ⚠

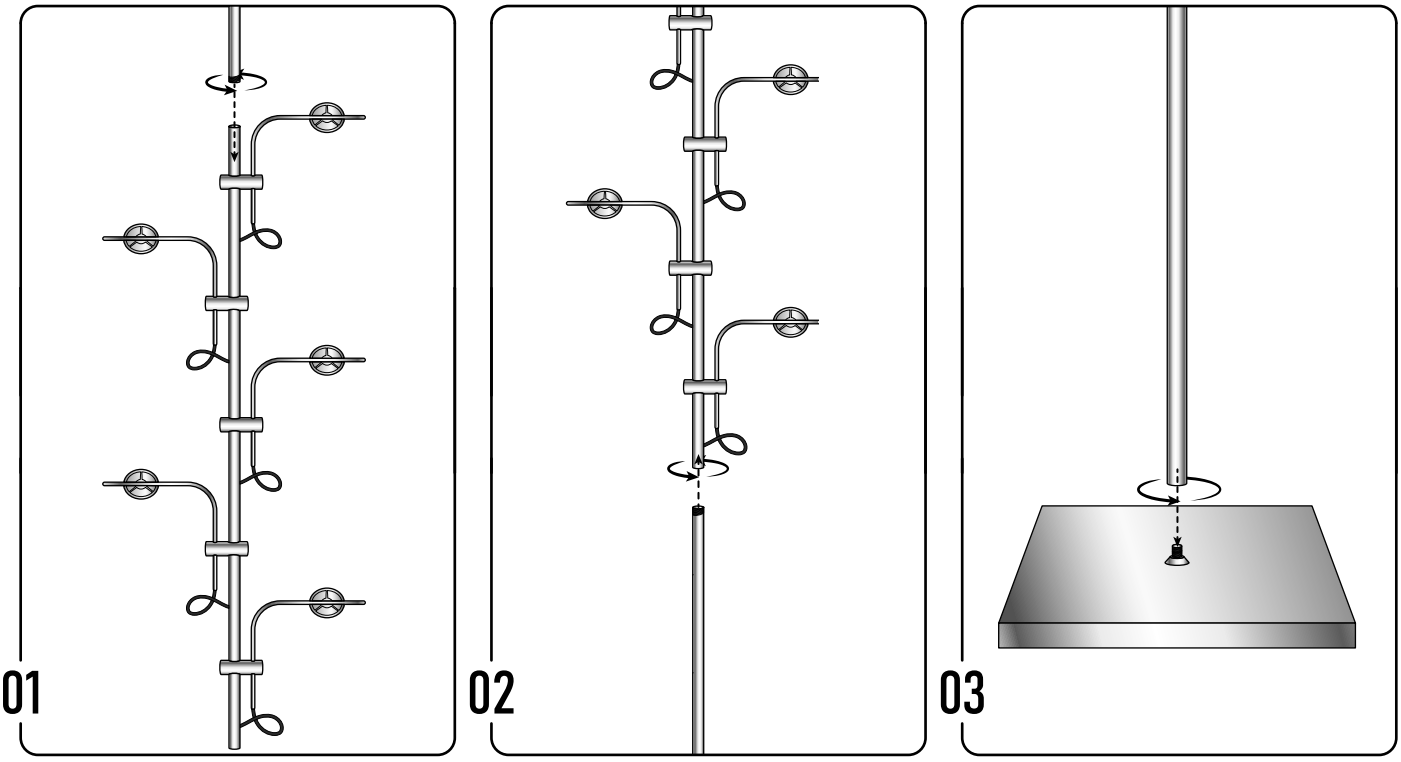

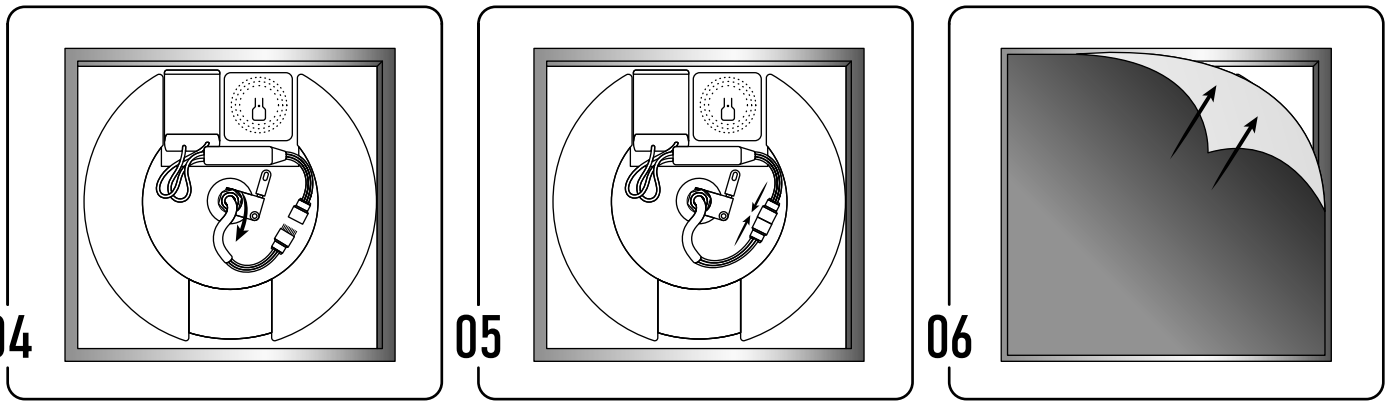

من أجل سلامتك وسلامة الآخرين، نوصي بشدة بتثبيت وحدات الإضاءة تحت إشراف كهربائي أو متخصص آخر. لقد خضعت مصابيحنا لاختبارات صارمة. شركتنا ليست مسؤولة عن أي ضرر قد يلحق بالمصابيح أو أي حادث آخر ناتج عن التركيب غير السليم بسبب نقص الخبرة المهنية.إشعار هام
.من أجل سلامتك والعمر الطويل للمصباح، نوصي بأن يتم التركيب بواسطة فني مؤهل أو تحت إشراف متخصص
.تخضع جميع منتجات إضاءة لا كازا كالي لضوابط جودة صارمة. ومع ذلك، لا يمكن أن نتحمل المسؤولية عن الأضرار الناجمة عن التركيب غير الصحيح
.WWW.LACAZACALI.COM أو زيارة SUPPORT@LACAZACALI.COM لمزيد من المساعدة، يُرجى الاتصال بنا على

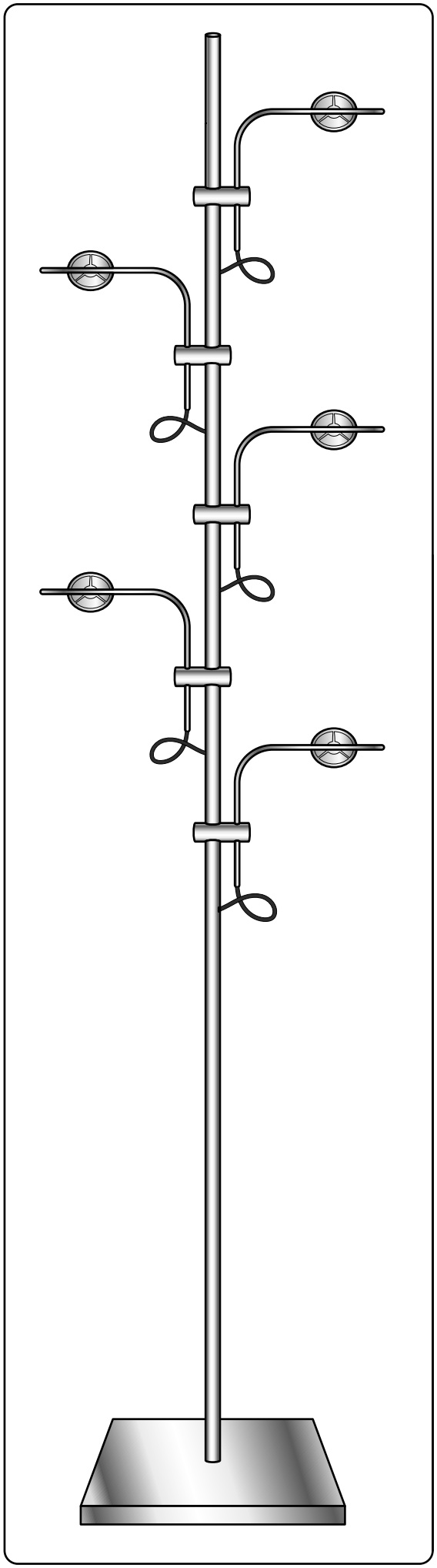

كيفية تغيير الفيلم من المرشح

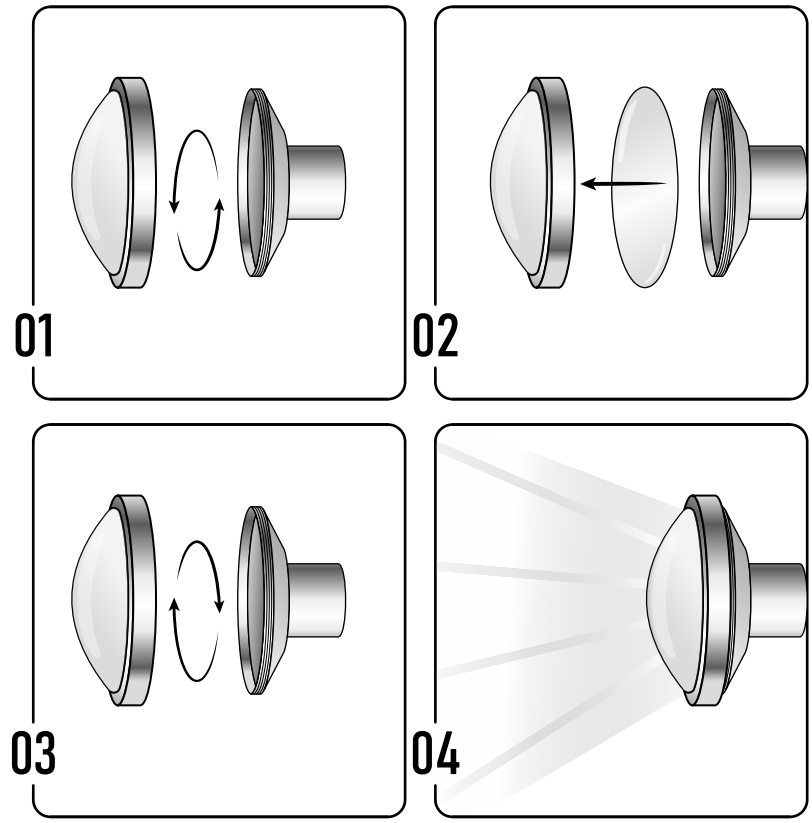

أجهزة التحكم عن بعد

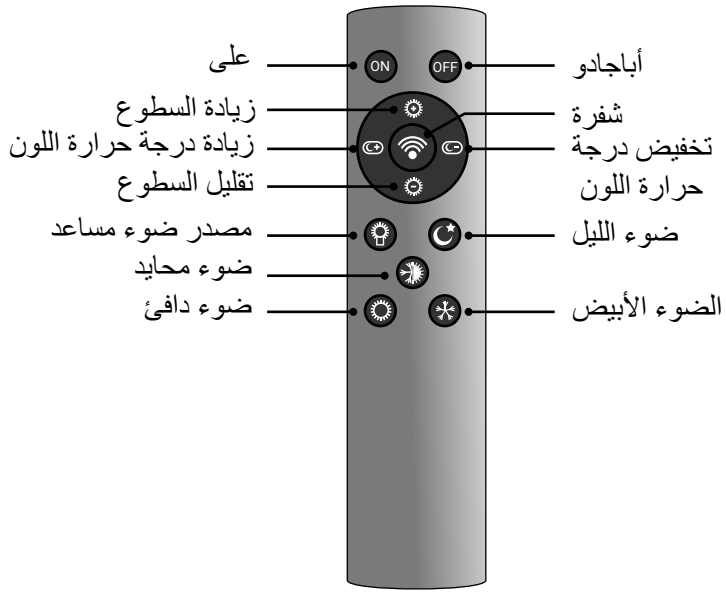

التحكم اليدوي عن بعد

ثنائي الألوان نطاق التردد العالمي 433 LED يستخدم جهاز التحكم عن بعد ميجاهرتز ويعمل مع شريحة ذكية صغيرة لتسجيل اتصال مستمر بين الضوء الأبيض البارد والضوء الساطع والضوء المحايد والضوء الليلي. كما يسمح أيضًا بالتخفيف المستمر عند أي درجة حرارة لونية.

يتم استخدام جهاز التحكم عن بعد هذا على نطاق واسع في المنازل وغرف النوم وصالات النوم المشتركة والمكاتب والكافيتريات وغيرها من الأماكن الداخلية لخلق بيئة إضاءة مريحة وقابلة للتخصيص.

LA CAZA
CALI

Aperol Floor Lamp

Installation Manual

Notes: The waterproof rating of indoor lighting fixtures is IP20, indicating that they are not waterproof. Please refrain from using them in damp environments such as bathrooms.

⚠ **Warning:** Make sure the line is not energized until installation is complete.

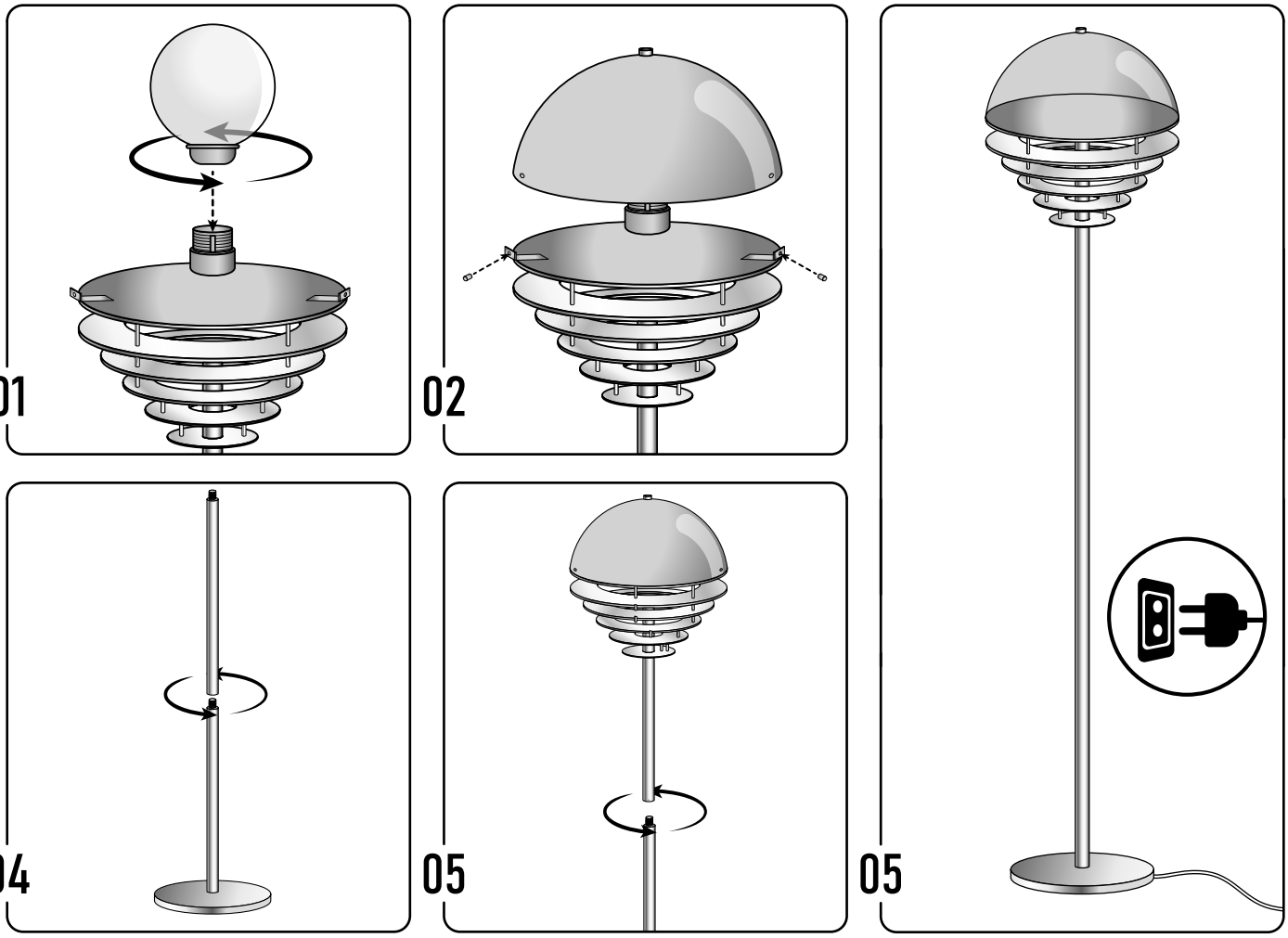

For the safety of yourself and others, we strongly recommend that you install the lighting fixtures under the guidance of an electrician or other professional. Our lighting fixtures have undergone rigorous testing. Our company will not be held responsible for any damage to the fixtures or other accidents resulting from improper installation due to a lack of professional expertise.

Important Notice

For your safety and the longevity of your lamp, we recommend installation be carried out by a qualified technician or under professional supervision.

All La Caza Cali lighting products undergo rigorous quality checks. However, we are not liable for damages caused by improper installation.

For further assistance, contact us at support@lacazacali.com or visit www.lacazacali.com.

LA CAZA
CALI

Lámpara de pie Aperol

Manual de instalación

Notas: La clasificación de impermeabilidad de las luminarias de interior es IP20, lo que indica que no son impermeables. Evite usarlas en ambientes húmedos, como baños.

⚠

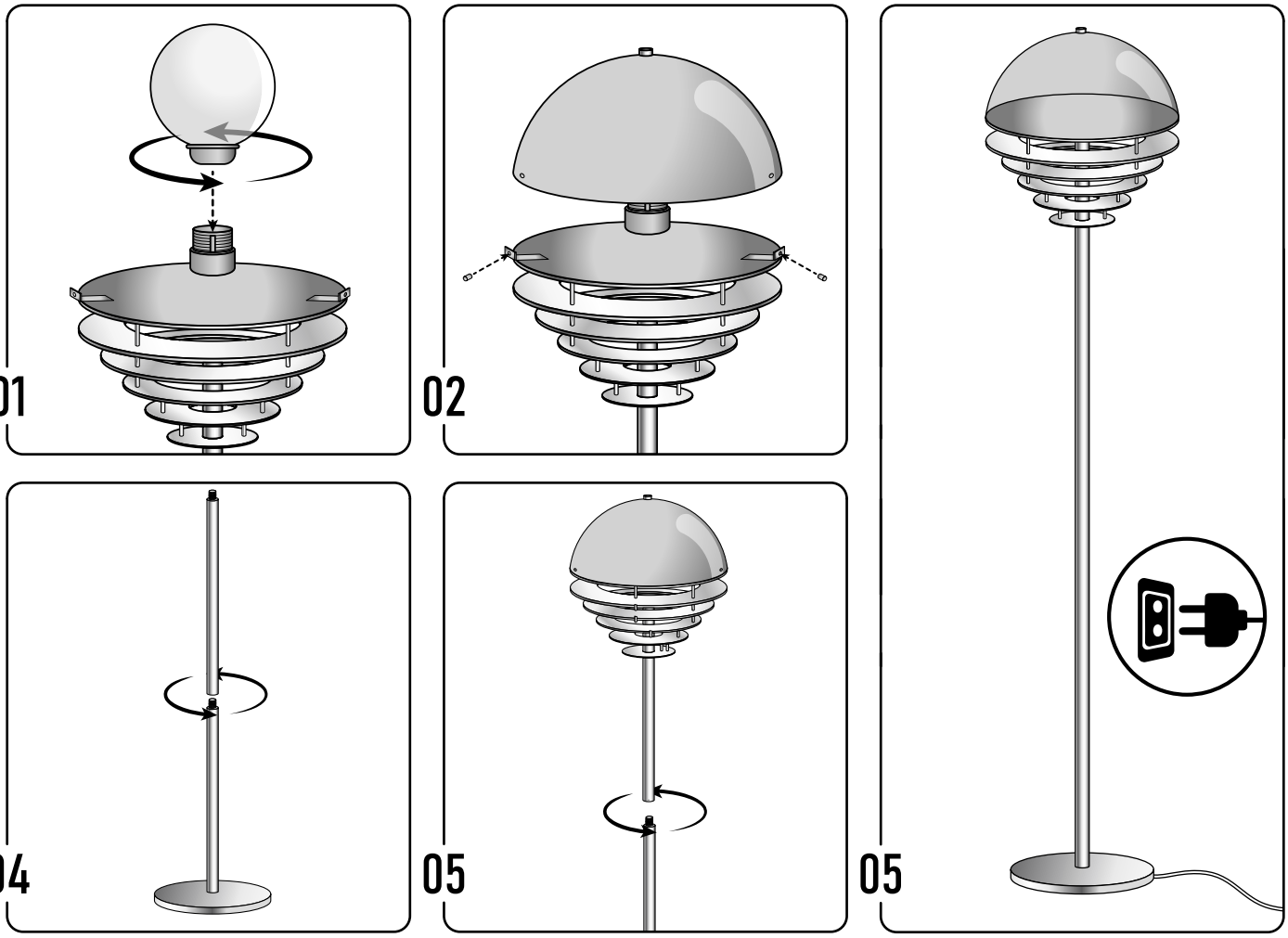

Para su seguridad y la de los demás, le recomendamos encarecidamente que instale las luminarias bajo la supervisión de un electricista u otro profesional. Nuestras luminarias han sido sometidas a rigurosas pruebas. Nuestra empresa no se responsabiliza de ningún daño a las luminarias ni de ningún otro accidente derivado de una instalación incorrecta por falta de experiencia profesional.

Aviso importante

Para su seguridad y la larga duración de su lámpara, recomendamos que la instalación la realice un técnico cualificado o bajo supervisión profesional.
Todos los productos de iluminación de La Caza Cali se someten a rigurosos controles de calidad. Sin embargo, no nos responsabilizamos de los daños causados por una instalación incorrecta.
Para obtener más ayuda, contáctenos en support@lacazacali.com o visite www.lacazacali.com.

LA CAZA
CALI

مصباح أرضي أبيرول

دليل التركيب

ملاحظة: تصنيف مقاومة الماء لوحدات الإضاءة الداخلية هو IP20، مما يعني أنها ليست مقاومة للماء. يُرجى الامتناع عن استخدامها في البيئات الرطبة مثل الحمامات

تحذير: تأكد من عدم تنشيط الخط حتى اكتمال التثبيت.تحذير ⚠

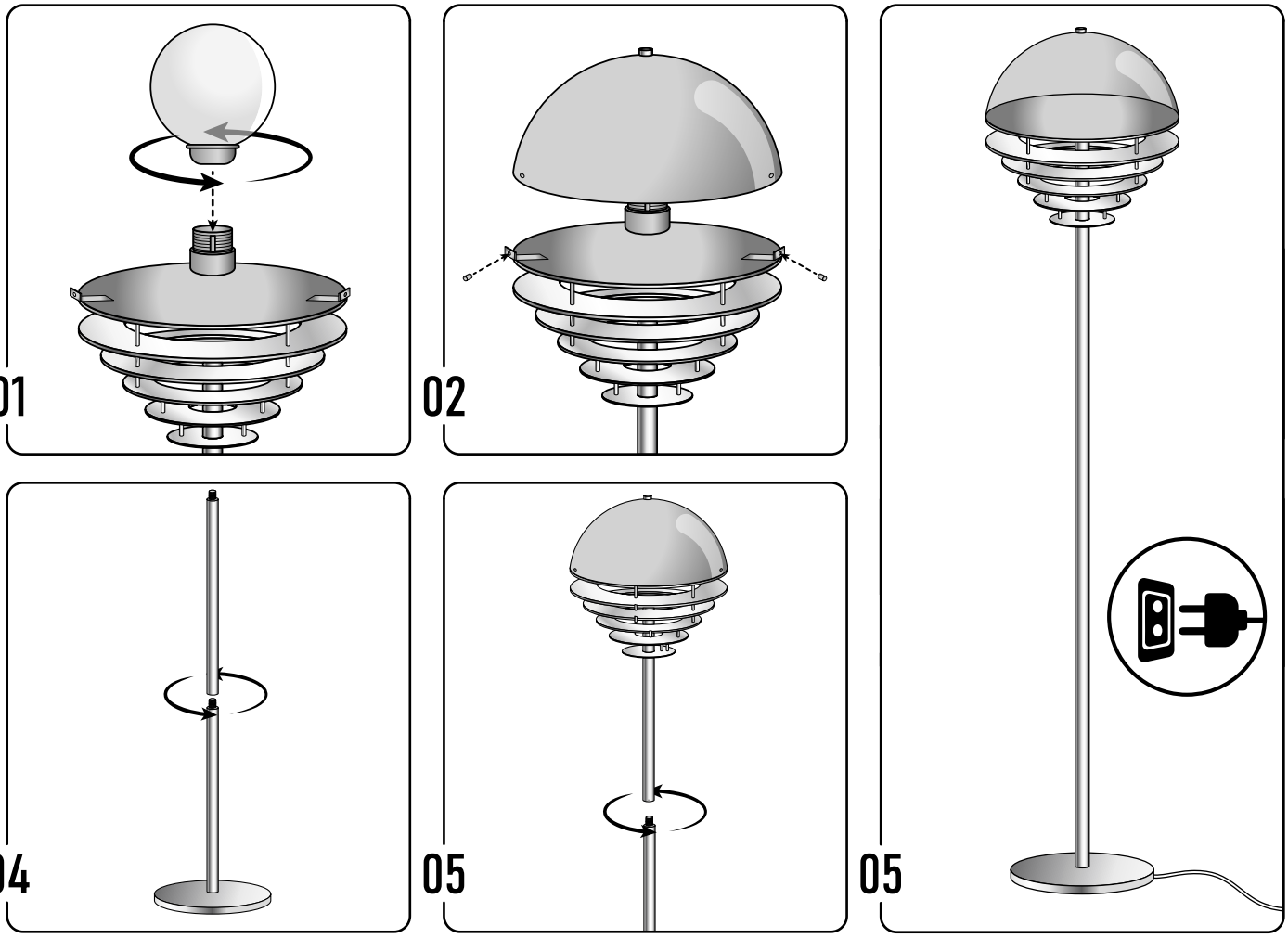

من أجل سلامتك وسلامة الآخرين، نوصي بشدة بتثبيت وحدات الإضاءة تحت إشراف كهربائي أو متخصص آخر. لقد خضعت مصابيحنا لاختبارات صارمة. شركتنا ليست مسؤولة عن أي ضرر قد يلحق بالمصابيح أو أي حادث آخر ناتج عن التركيب غير السليم بسبب نقص الخبرة المهنية.

إشعار هام

من أجل سلامتك والعمر الطويل للمصباح، نوصي بأن يتم التركيب بواسطة فني مؤهل أو تحت إشراف متخصص.

تخضع جميع منتجات إضاءة لا كازا كالي لضوابط جودة صارمة. ومع ذلك، لا يمكن أن نتحمل المسؤولية عن الأضرار الناجمة عن التركيب غير الصحيح.

لمزيد من المساعدة، يُرجى الاتصال بنا على SUPPORT@LACAZACALI.COM أو زيارة WWW.LACAZACALI.COM.

LA CAZA
CALI

Glownest Table

Installation Manual

Notes: The waterproof rating of indoor lighting fixtures is IP20, indicating that they are not waterproof. Please refrain from using them in damp environments such as bathrooms.

⚠ **Warning:** Make sure the line is not energized until installation is complete.

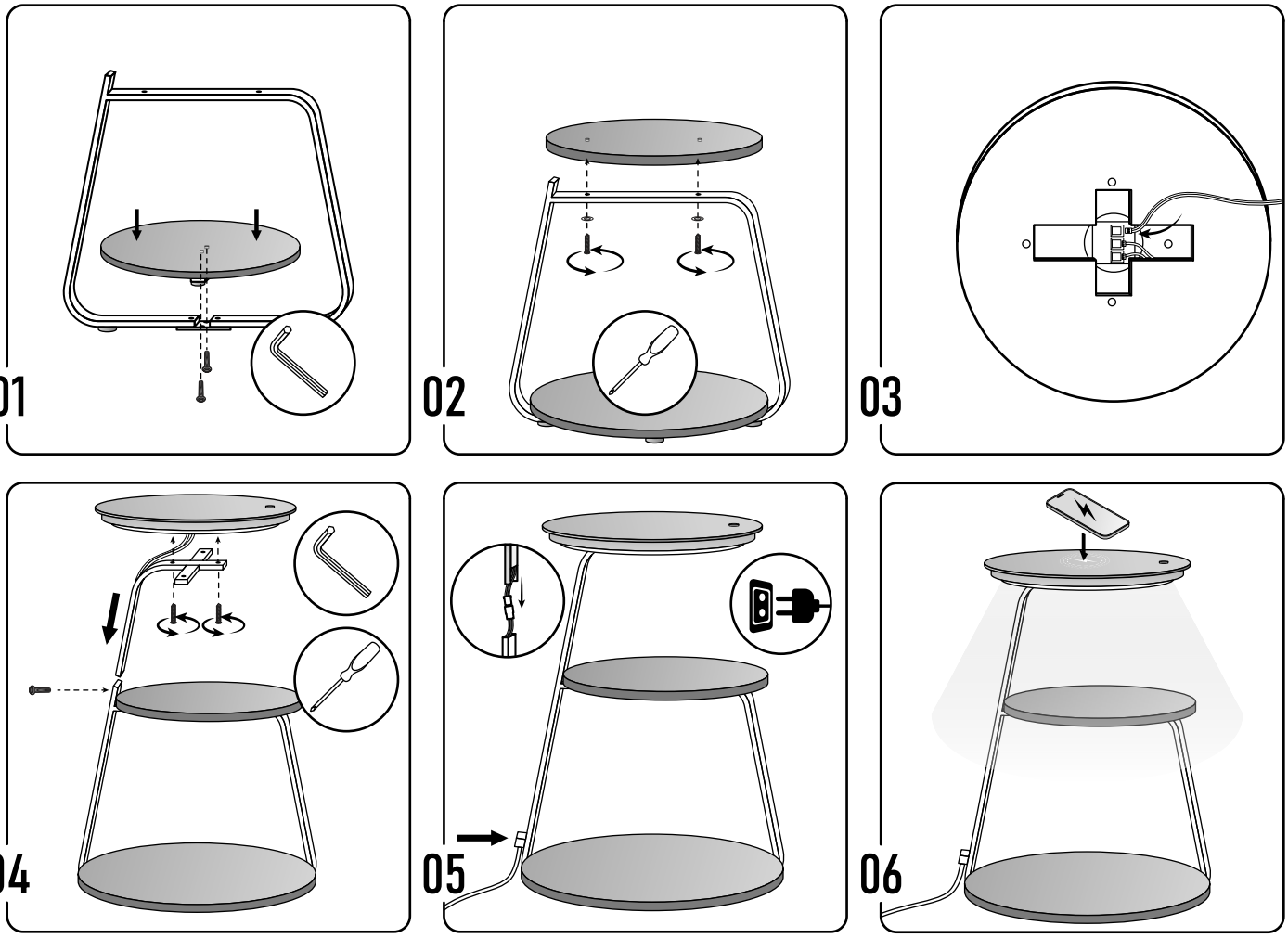

For the safety of yourself and others, we strongly recommend that you install the lighting fixtures under the guidance of an electrician or other professional. Our lighting fixtures have undergone rigorous testing. Our company will not be held responsible for any damage to the fixtures or other accidents resulting from improper installation due to a lack of professional expertise.

Important Notice

For your safety and the longevity of your lamp, we recommend installation be carried out by a qualified technician or under professional supervision.

All La Caza Cali lighting products undergo rigorous quality checks. However, we are not liable for damages caused by improper installation.

For further assistance, contact us at support@lacazacali.com or visit www.lacazacali.com.

LA CAZA
CALI

Mesa luminosa

Manual de instalación

Notas: La clasificación de impermeabilidad de las luminarias de interior es IP20, lo que indica que no son impermeables. Evite usarlas en ambientes húmedos, como baños.

⚠

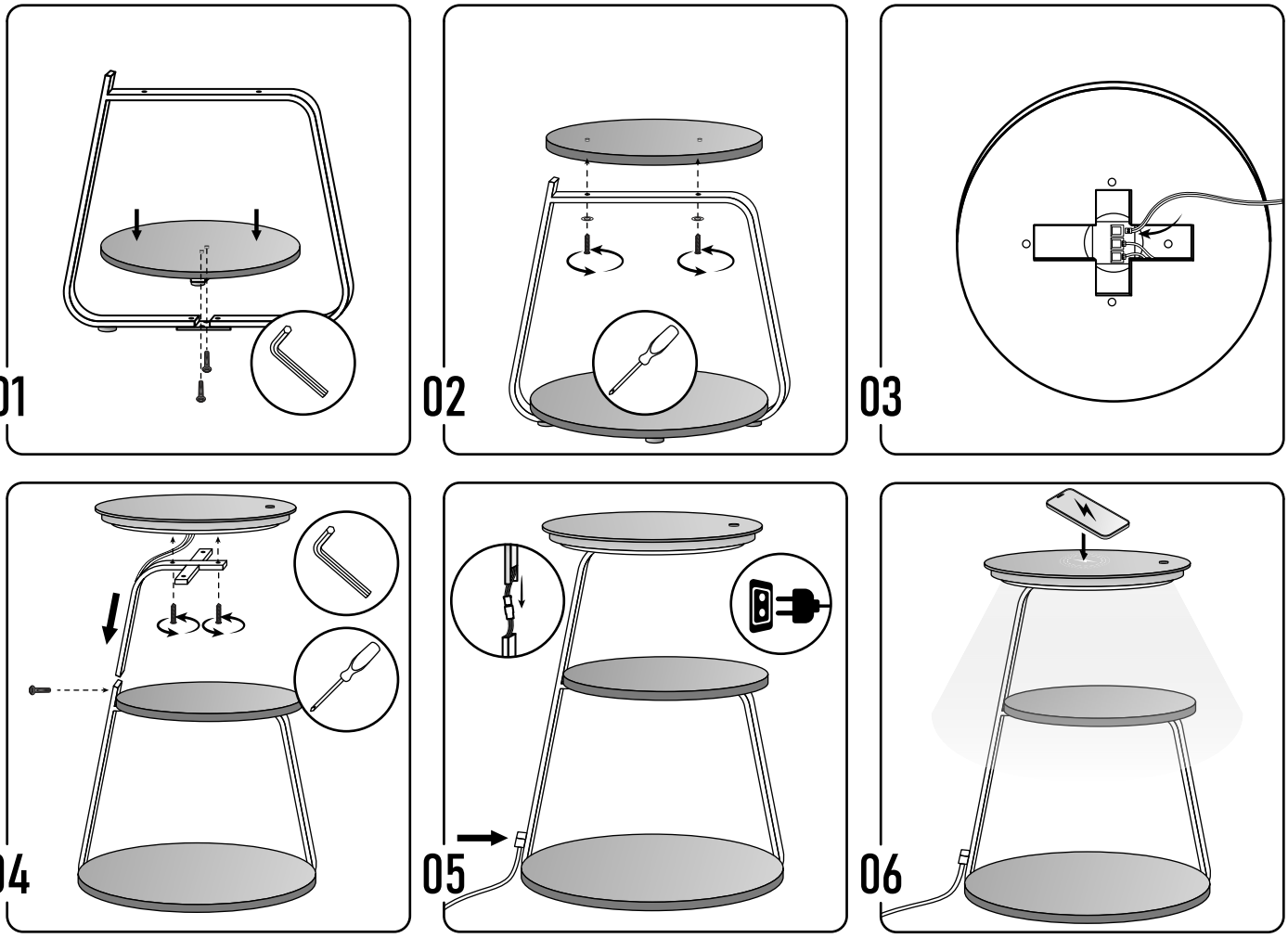

Para su seguridad y la de los demás, le recomendamos encarecidamente que instale las luminarias bajo la supervisión de un electricista u otro profesional. Nuestras luminarias han sido sometidas a rigurosas pruebas. Nuestra empresa no se responsabiliza de ningún daño a las luminarias ni de ningún otro accidente derivado de una instalación incorrecta por falta de experiencia profesional.

Aviso importante

Para su seguridad y la larga duración de su lámpara, recomendamos que la instalación la realice un técnico cualificado o bajo supervisión profesional.
Todos los productos de iluminación de La Caza Cali se someten a rigurosos controles de calidad. Sin embargo, no nos responsabilizamos de los daños causados por una instalación incorrecta.
Para obtener más ayuda, contáctenos en support@lacazacali.com o visite www.lacazacali.com.

LA CAZA

طاولة جلونست

دليل التركيب

ملاحظة: تصنيف مقاومة الماء لوحدات الإضاءة الداخلية هو IP20، مما يعني أنها ليست مقاومة للماء. يُرجى الامتناع عن استخدامها في البيئات الرطبة مثل الحمامات

تحذير: تأكد من عدم تنشيط الخط حتى اكتمال التثبيت.تحذير ⚠

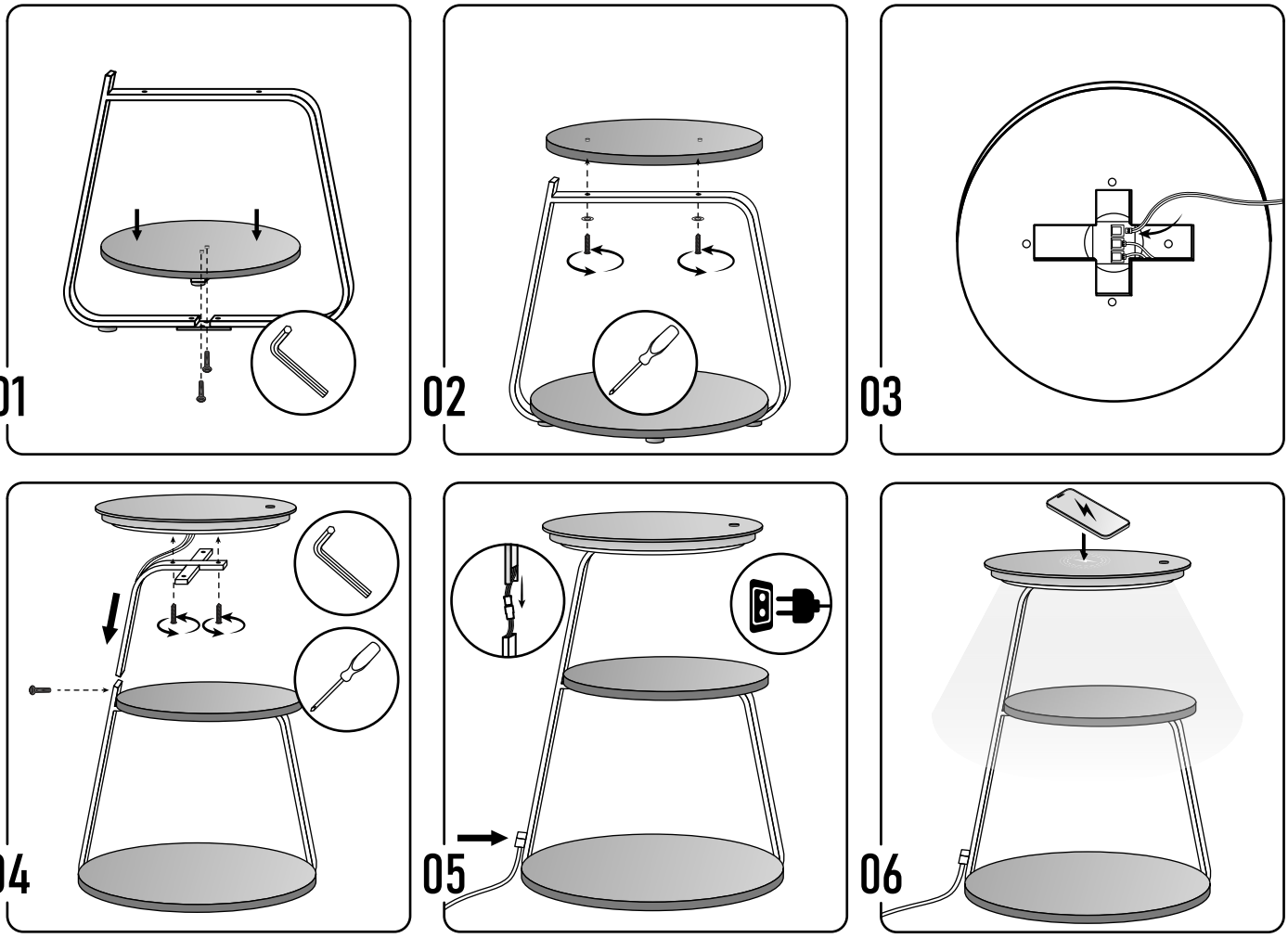

من أجل سلامتك وسلامة الآخرين، نوصي بشدة بتثبيت وحدات الإضاءة تحت إشراف كهربائي أو متخصص آخر. لقد خضعت مصابيحنا لاختبارات صارمة. شركتنا ليست مسؤولة عن أي ضرر قد يلحق بالمصابيح أو أي حادث آخر ناتج عن التركيب غير السليم بسبب نقص الخبرة المهنية.

إشعار هام

من أجل سلامتك والعمر الطويل للمصباح، نوصي بأن يتم التركيب بواسطة فني مؤهل أو تحت إشراف متخصص.

تخضع جميع منتجات إضاءة لا كازا كالي لضوابط جودة صارمة. ومع ذلك، لا يمكن أن نتحمل المسؤولية عن الأضرار الناجمة عن التركيب غير الصحيح.

لمزيد من المساعدة، يُرجى الاتصال بنا على SUPPORT@LACAZACALI.COM أو زيارة WWW.LACAZACALI.COM.

LA CAZA
CALI

Vector Floor to Ceiling lamp

Installation Manual

Notes: The waterproof rating of indoor lighting fixtures is IP20, indicating that they are not waterproof. Please refrain from using them in damp environments such as bathrooms.

⚠ **Warning:** Make sure the line is not energized until installation is complete.

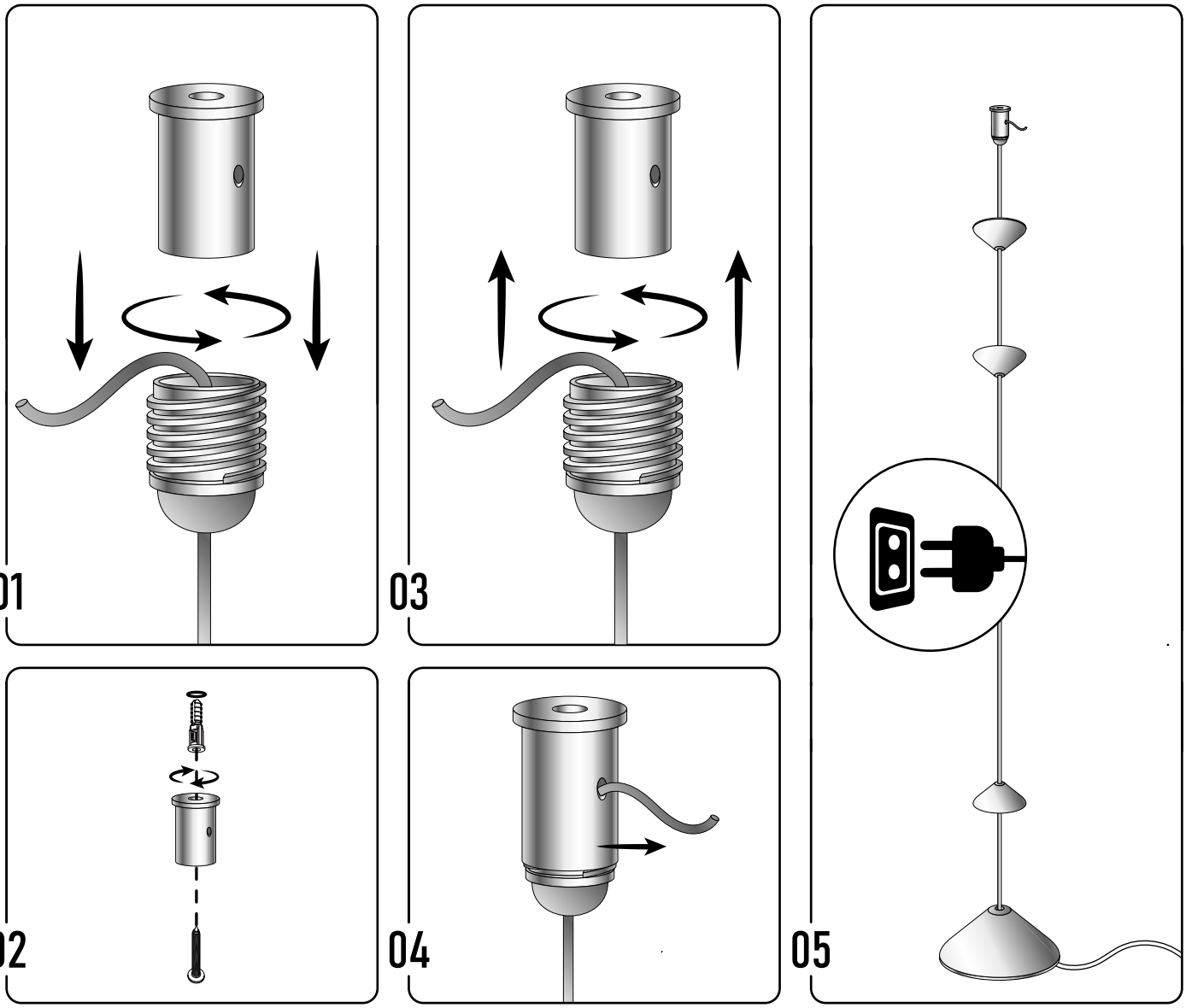

For the safety of yourself and others, we strongly recommend that you install the lighting fixtures under the guidance of an electrician or other professional. Our lighting fixtures have undergone rigorous testing. Our company will not be held responsible for any damage to the fixtures or other accidents resulting from improper installation due to a lack of professional expertise.

Important Notice

For your safety and the longevity of your lamp, we recommend installation be carried out by a qualified technician or under professional supervision.

All La Caza Cali lighting products undergo rigorous quality checks. However, we are not liable for damages caused by improper installation.

For further assistance, contact us at support@lacazacali.com or visit www.lacazacali.com.

LA CAZA
CALI

Lámpara Vector de suelo a techo

Manual de instalación

Notas: La clasificación de impermeabilidad de las luminarias de interior es IP20, lo que indica que no son impermeables. Evite usarlas en ambientes húmedos, como baños.

⚠ **Advertencia:** Asegúrese de que la línea no esté energizada hasta que se complete la instalación.

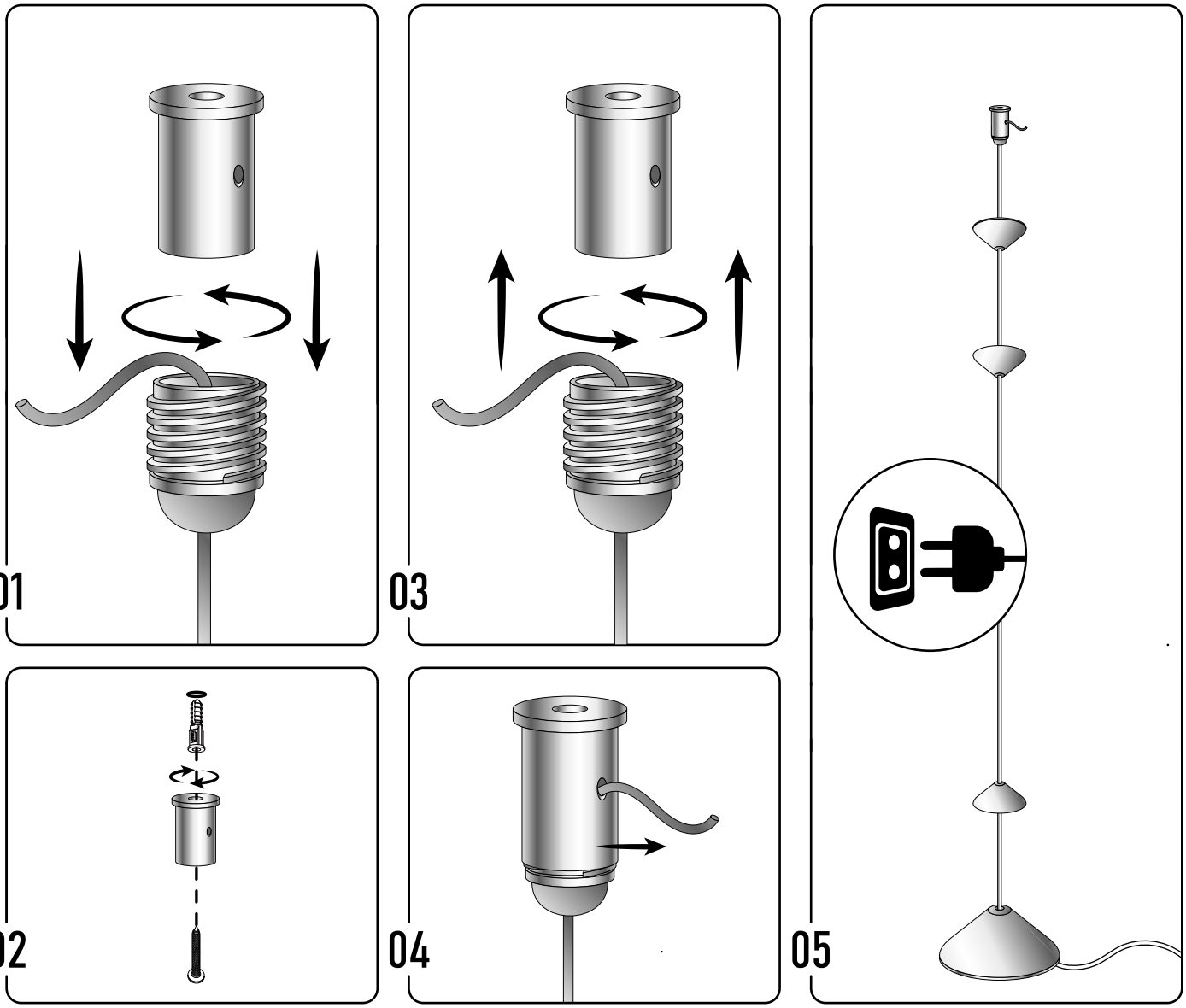

Para su seguridad y la de los demás, le recomendamos encarecidamente que instale las luminarias bajo la supervisión de un electricista u otro profesional. Nuestras luminarias han sido sometidas a rigurosas pruebas. Nuestra empresa no se responsabiliza de ningún daño a las luminarias ni de ningún otro accidente derivado de una instalación incorrecta por falta de experiencia profesional.

Aviso importante

Para su seguridad y la larga duración de su lámpara, recomendamos que la instalación la realice un técnico cualificado o bajo supervisión profesional. Todos los productos de iluminación de La Caza Cali se someten a rigurosos controles de calidad. Sin embargo, no nos responsabilizamos de los daños causados por una instalación incorrecta. Para obtener más ayuda, contáctenos en support@lacazacali.com o visite www.lacazacali.com.

LA CAZA
CALI

مصباح أرضي سقفي من نوع فيكتور

دليل التركيب

ملاحظة: تصنيف مقاومة الماء لوحدات الإضاءة الداخلية هو IP20، مما يعني أنها ليست مقاومة للماء. يُرجى الامتناع عن استخدامها في البيئات الرطبة مثل الحمامات

تحذير: تأكد من عدم تنشيط الخط حتى اكتمال التثبيت.تحذير ⚠

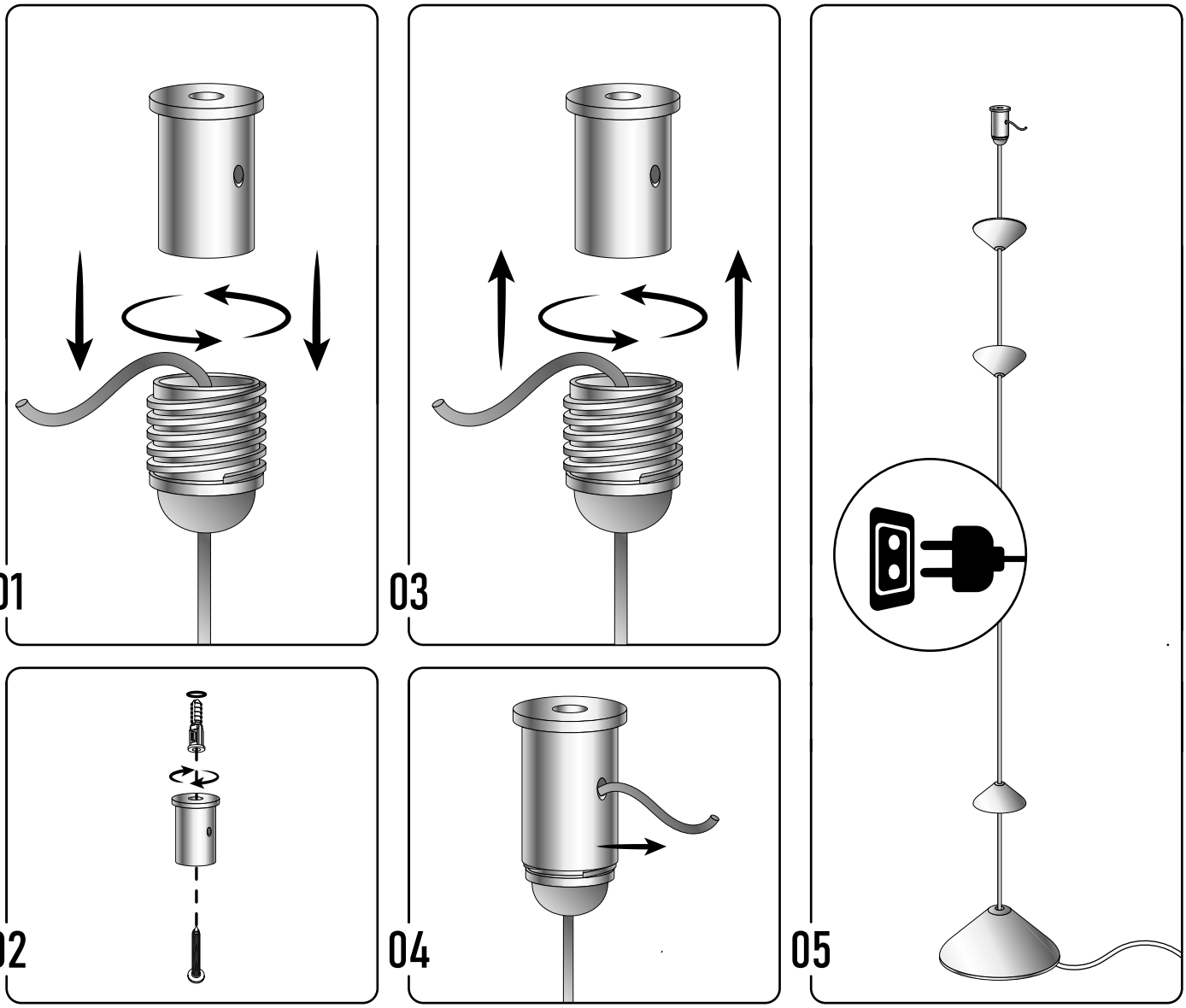

من أجل سلامتك وسلامة الآخرين، نوصي بشدة بتثبيت وحدات الإضاءة تحت إشراف كهربائي أو متخصص آخر. لقد خضعت مصابيحنا لاختبارات صارمة. شركتنا ليست مسؤولة عن أي ضرر قد يلحق بالمصابيح أو أي حادث آخر ناتج عن التركيب غير السليم بسبب نقص الخبرة المهنية.إشعار هام
.من أجل سلامتك والعمر الطويل للمصباح، نوصي بأن يتم التركيب بواسطة فني مؤهل أو تحت إشراف متخصص
.تخضع جميع منتجات إضاءة لا كازا كالي لضوابط جودة صارمة. ومع ذلك، لا يمكن أن نتحمل المسؤولية عن الأضرار الناجمة عن التركيب غير الصحيح
.WWW.LACAZACALI.COM أو زيارة SUPPORT@LACAZACALI.COM لمزيد من المساعدة، يُرجى الاتصال بنا على

LA CAZA
CALI

Project Table Lamp

Installation Manual

Notes: The waterproof rating of indoor lighting fixtures is IP20, indicating that they are not waterproof. Please refrain from using them in damp environments such as bathrooms.

⚠ **Warning:** Make sure the line is not energized until installation is complete.

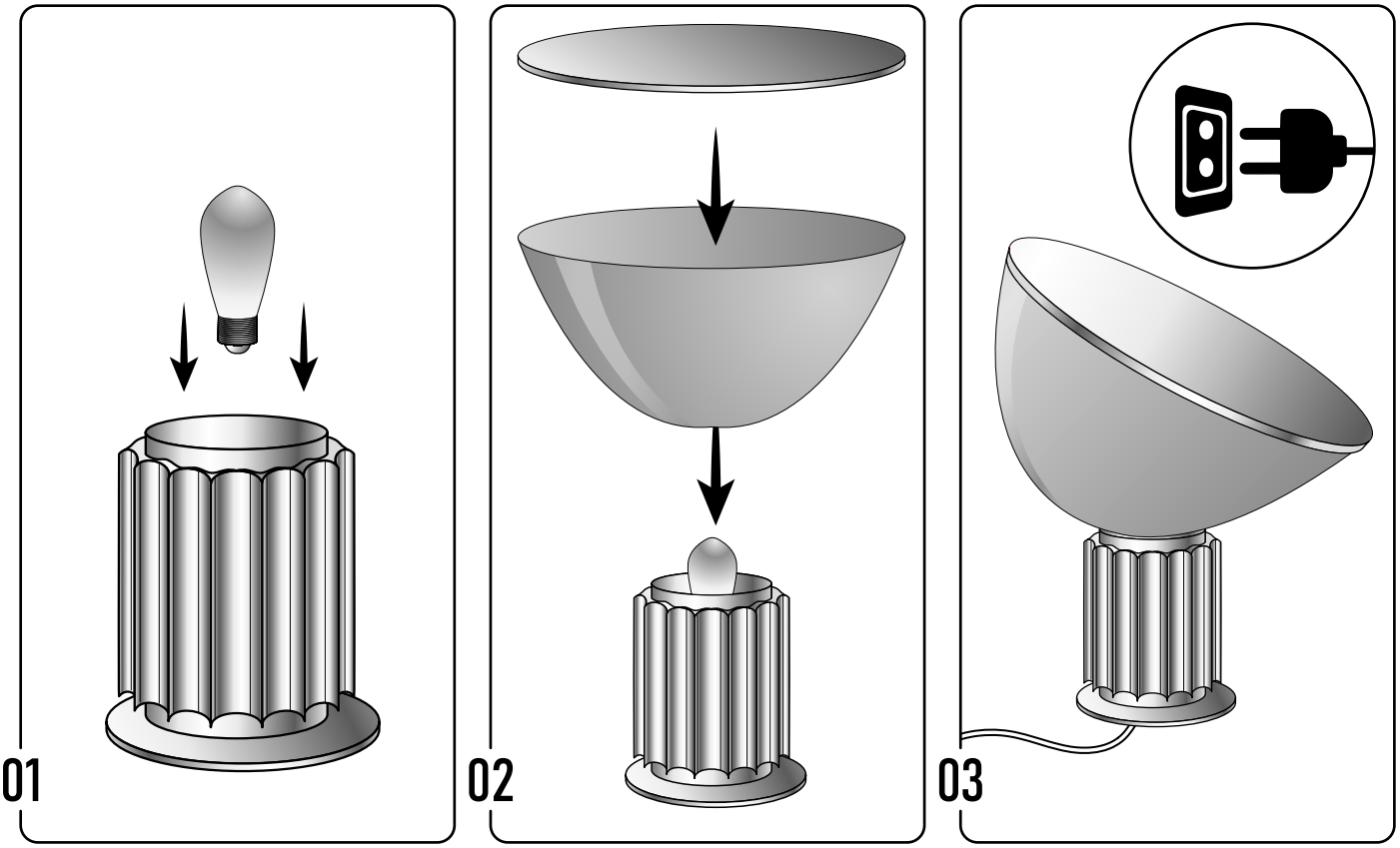

For the safety of yourself and others, we strongly recommend that you install the lighting fixtures under the guidance of an electrician or other professional. Our lighting fixtures have undergone rigorous testing. Our company will not be held responsible for any damage to the fixtures or other accidents resulting from improper installation due to a lack of professional expertise.

Important Notice

For your safety and the longevity of your lamp, we recommend installation be carried out by a qualified technician or under professional supervision.

All La Caza Cali lighting products undergo rigorous quality checks. However, we are not liable for damages caused by improper installation.

For further assistance, contact us at support@lacazacali.com or visit www.lacazacali.com.

LA CAZA
CALI

Lámpara de mesa Project

Manual de instalación

Notas: La clasificación de impermeabilidad de las luminarias de interior es IP20, lo que indica que no son impermeables. Evite usarlas en ambientes húmedos, como baños.

⚠

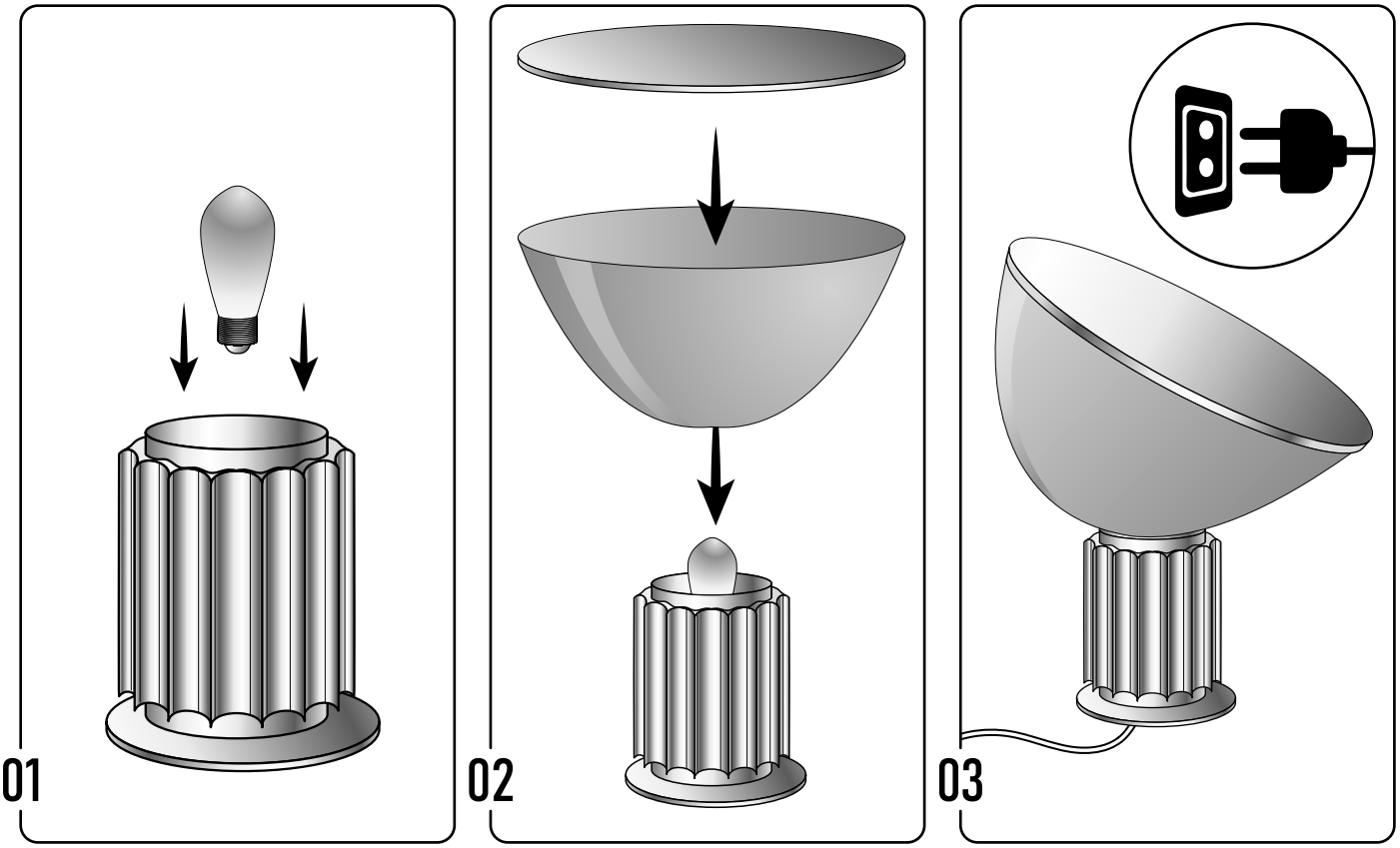

Para su seguridad y la de los demás, le recomendamos encarecidamente que instale las luminarias bajo la supervisión de un electricista u otro profesional. Nuestras luminarias han sido sometidas a rigurosas pruebas. Nuestra empresa no se responsabiliza de ningún daño a las luminarias ni de ningún otro accidente derivado de una instalación incorrecta por falta de experiencia profesional.

Aviso importante

Para su seguridad y la larga duración de su lámpara, recomendamos que la instalación la realice un técnico cualificado o bajo supervisión profesional.

Todos los productos de iluminación de La Caza Cali se someten a rigurosos controles de calidad. Sin embargo, no nos responsabilizamos de los daños causados por una instalación incorrecta.

Para obtener más ayuda, contáctenos en support@lacazacali.com o visite www.lacazacali.com.

LA CAZA
CALI

مصباح طاولة بروجيكت

دليل التركيب

ملاحظة: تصنيف مقاومة الماء لوحدات الإضاءة الداخلية هو IP20، مما يعني أنها ليست مقاومة للماء. يُرجى الامتناع عن استخدامها في البيئات الرطبة مثل الحمامات

تحذير: تأكد من عدم تنشيط الخط حتى اكتمال التثبيت.تحذير ⚠

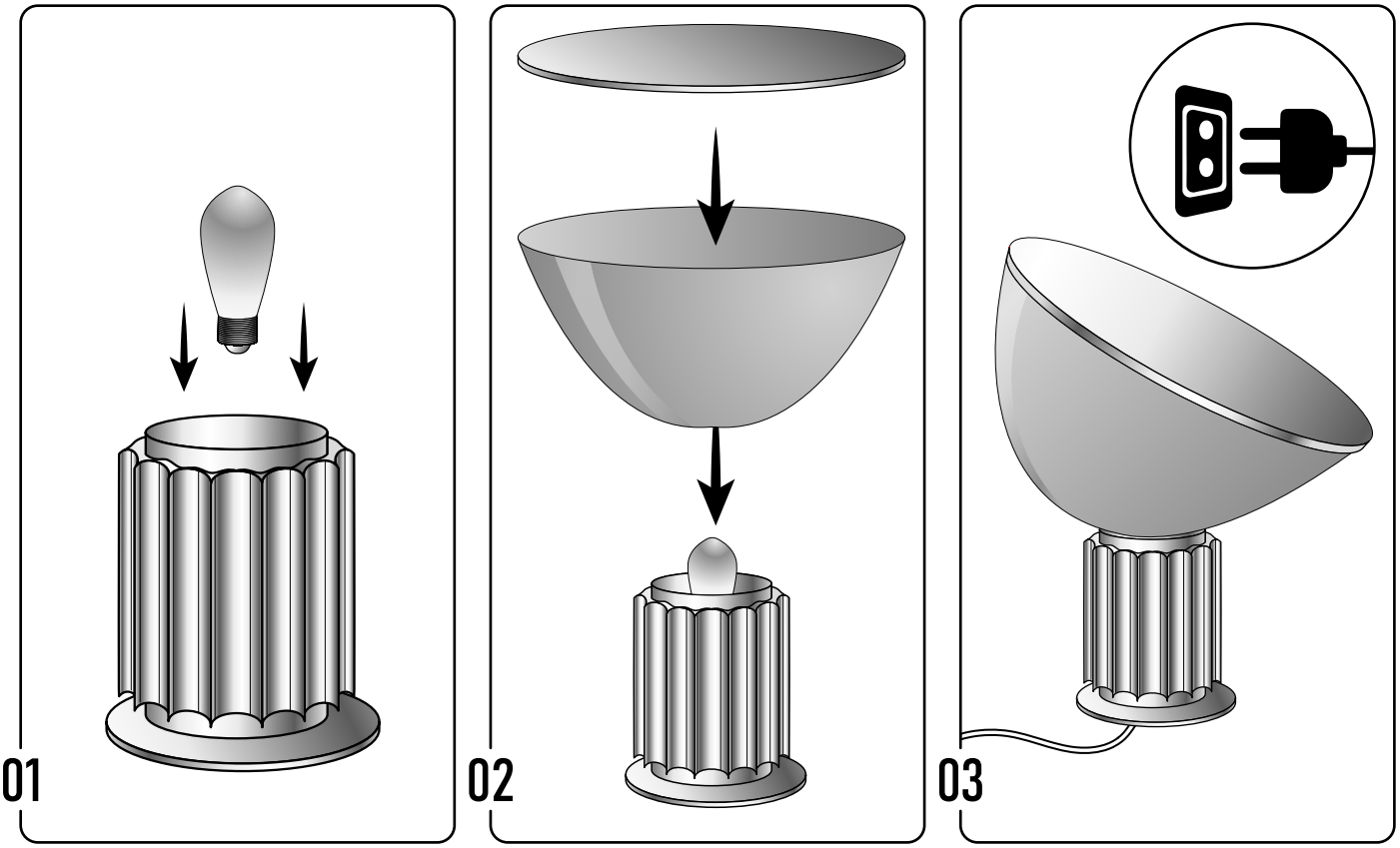

من أجل سلامتك وسلامة الآخرين، نوصي بشدة بتثبيت وحدات الإضاءة تحت إشراف كهربائي أو متخصص آخر. لقد خضعت مصابيحنا لاختبارات صارمة. شركتنا ليست مسؤولة عن أي ضرر قد يلحق بالمصابيح أو أي حادث آخر ناتج عن التركيب غير السليم بسبب نقص الخبرة المهنية.

إشعار هام

من أجل سلامتك والعمر الطويل للمصباح، نوصي بأن يتم التركيب بواسطة فني مؤهل أو تحت إشراف متخصص.

تخضع جميع منتجات إضاءة لا كازا كالي لضوابط جودة صارمة. ومع ذلك، لا يمكن أن نتحمل المسؤولية عن الأضرار الناجمة عن التركيب غير الصحيح.

لمزيد من المساعدة، يُرجى الاتصال بنا على SUPPORT@LACAZACALI.COM أو زيارة WWW.LACAZACALI.COM.