05

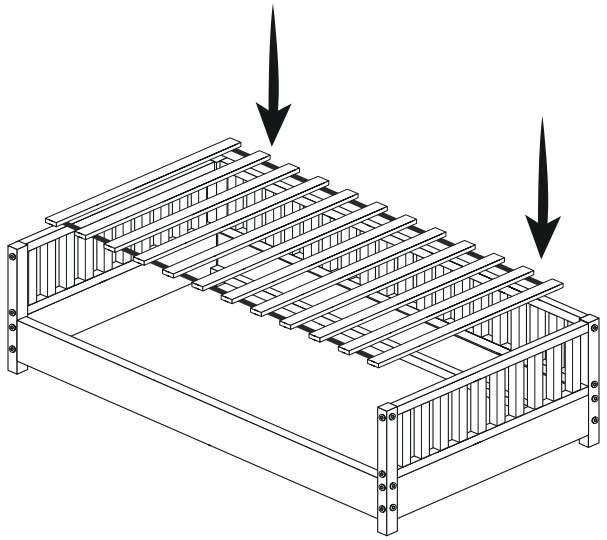

06

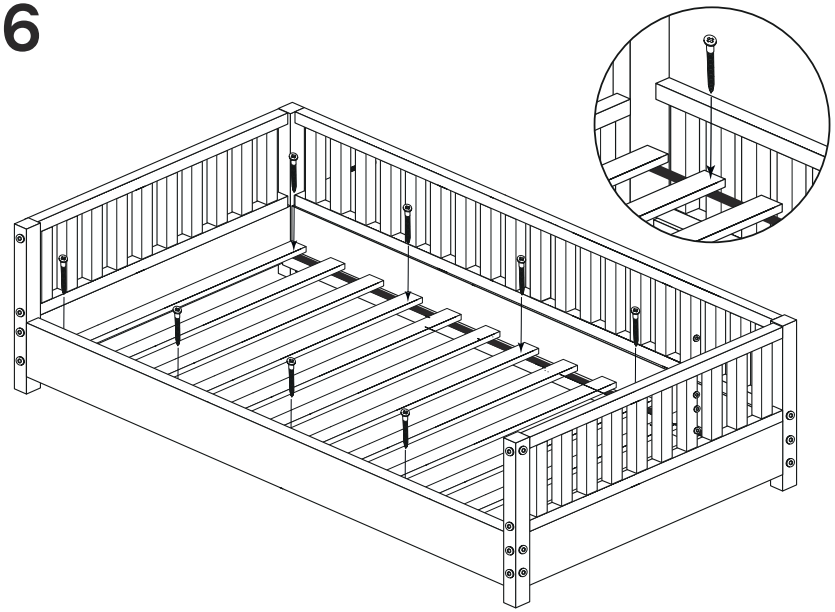

jindl.

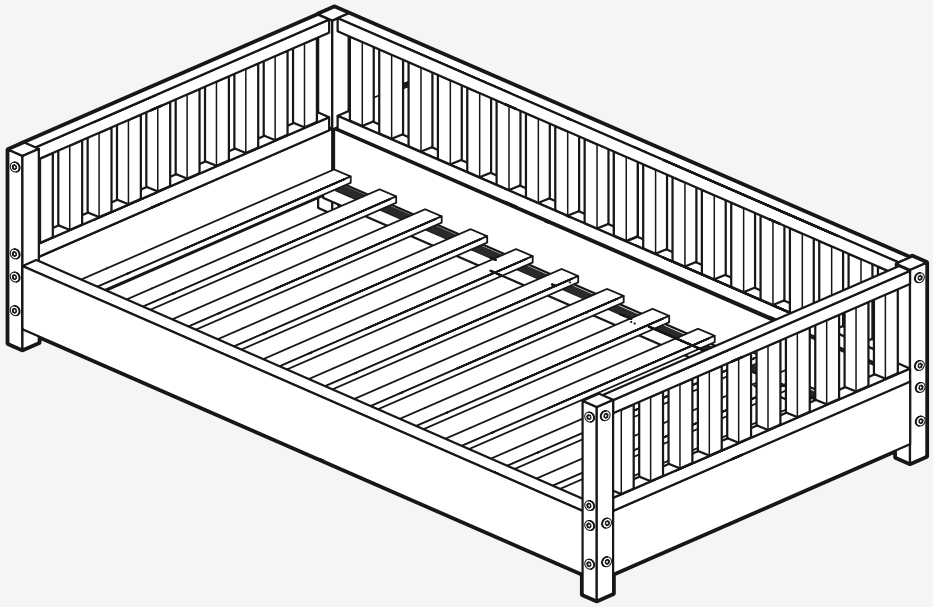

01

Monteer tijdens de eerste stap de voor- en achterkant van het bed. Dit doe je door onderdeel 1 en 2 met.

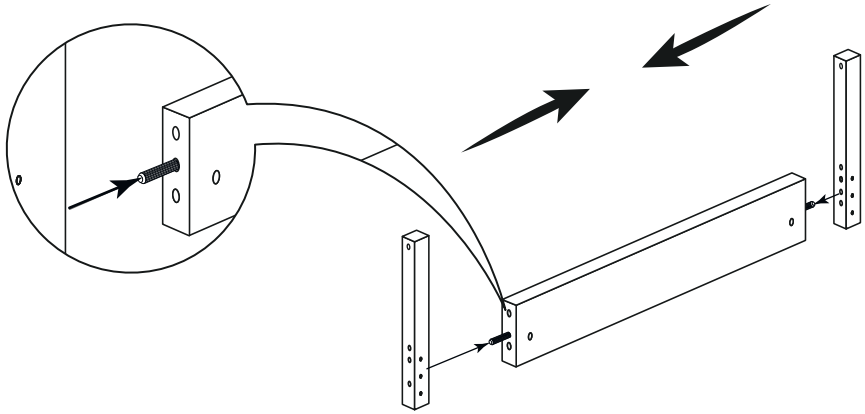

02

Monteer tijdens de eerste stap de voor- en achterkant van het bed. Dit doe je door onderdeel 1 en 2 met

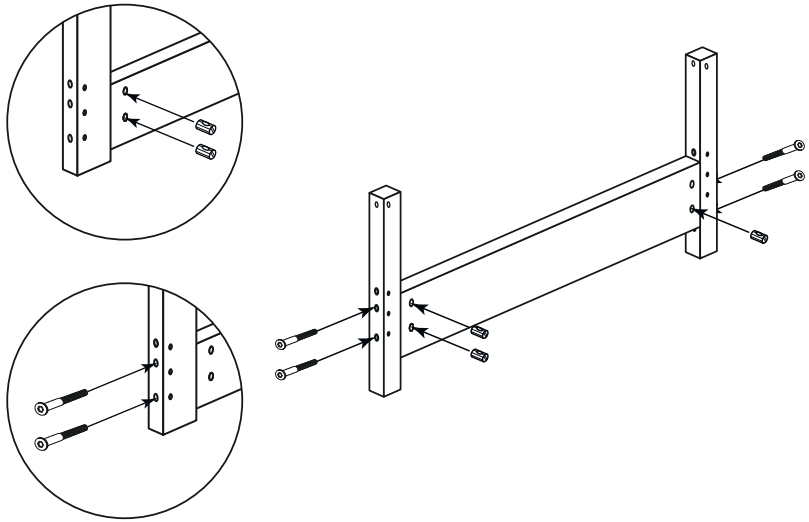

03

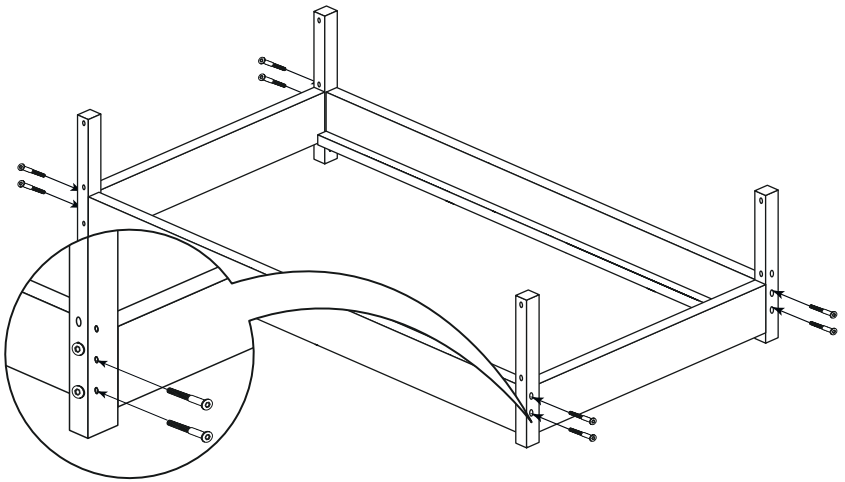

04

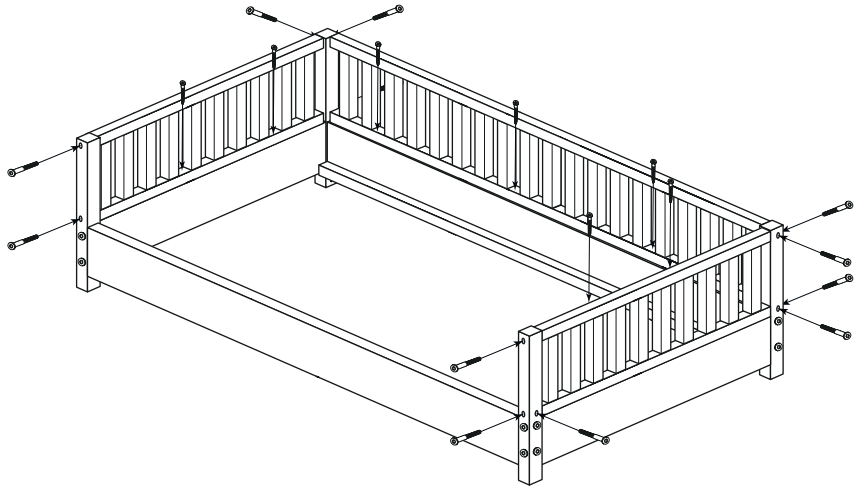

05

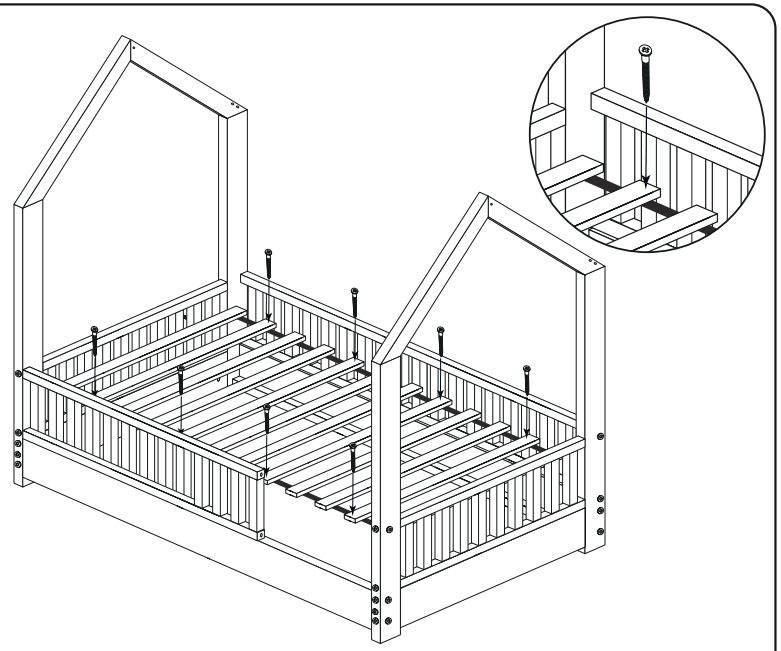

06

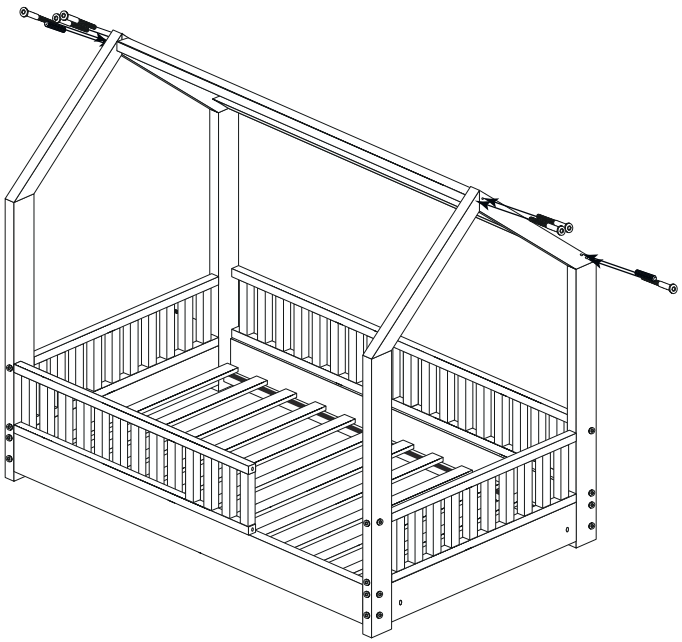

jindl.

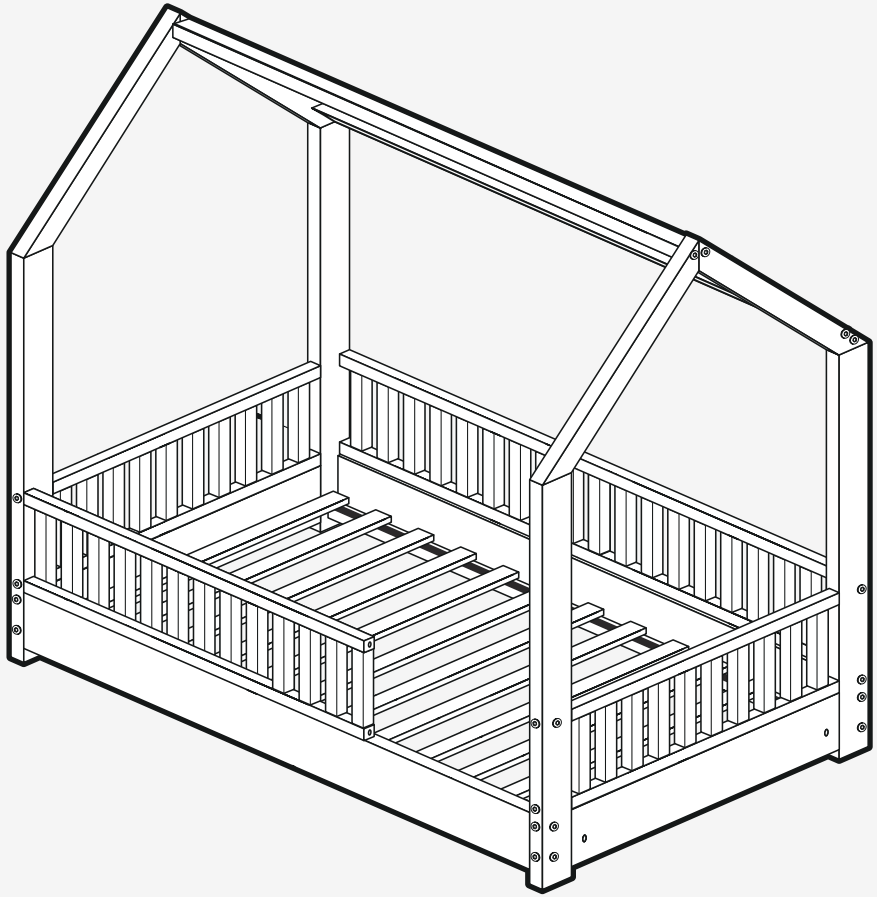

01

Monteer tijdens de eerste stap de voor- en achterkant van het bed. Dit doe je door onderdeel 1 en 2 met.

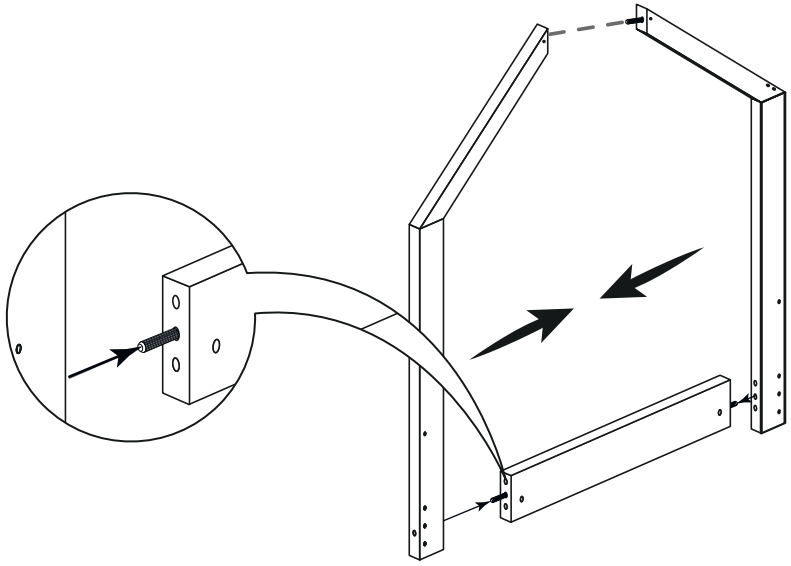

02

Monteer tijdens de eerste stap de voor- en achterkant van het bed. Dit doe je door onderdeel 1 en 2 met

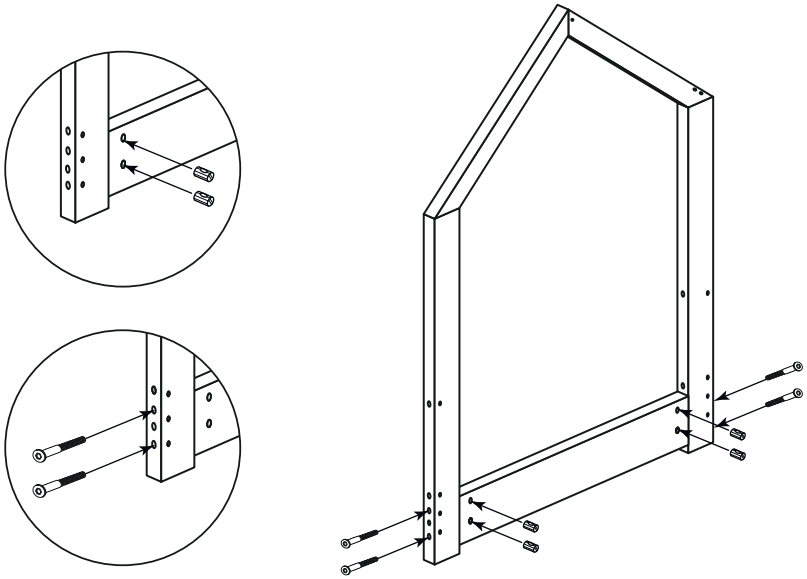

03

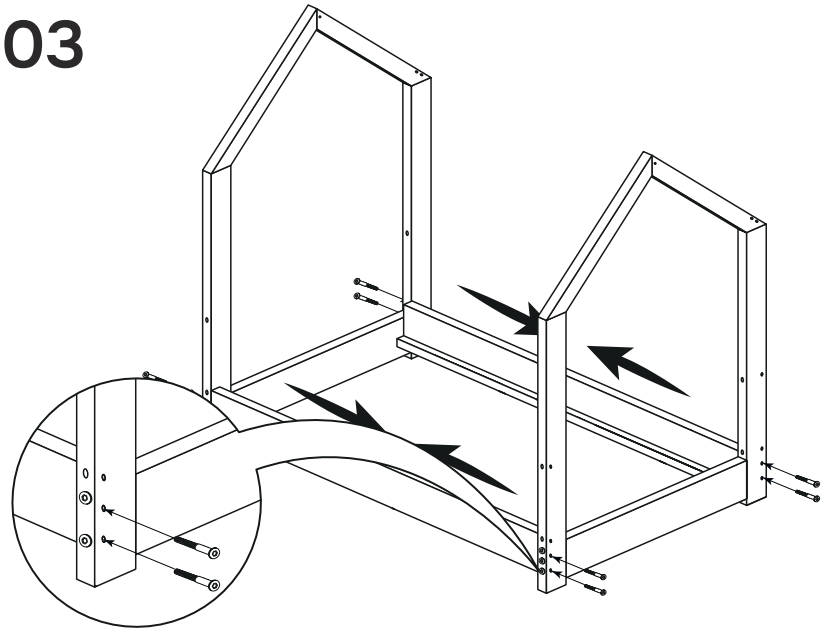

04

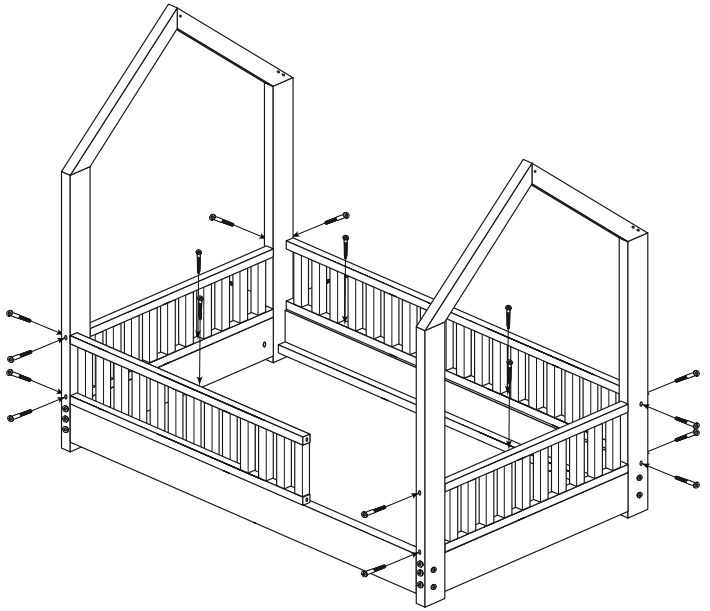

05

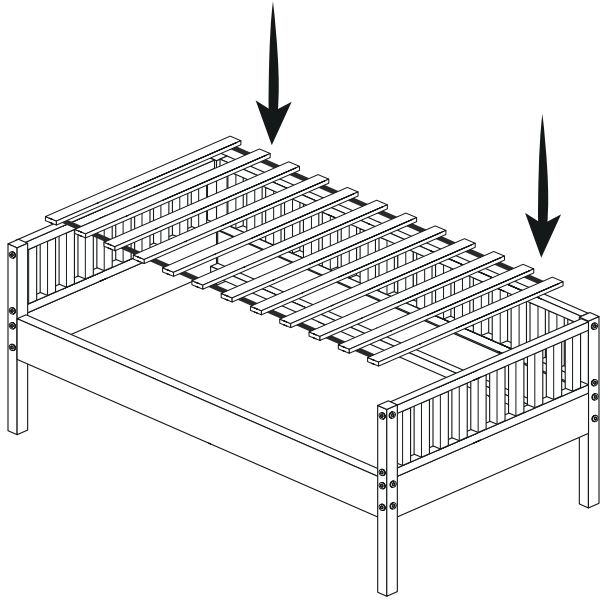

06

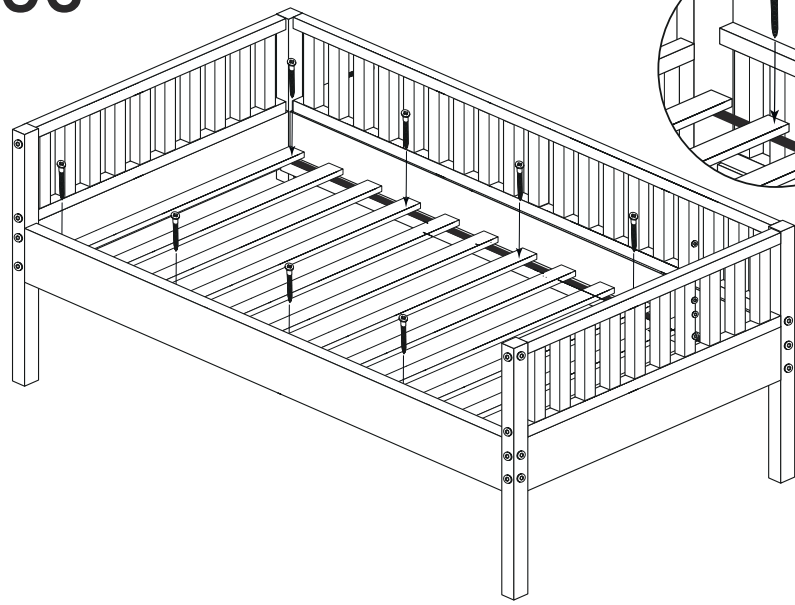

jindl.

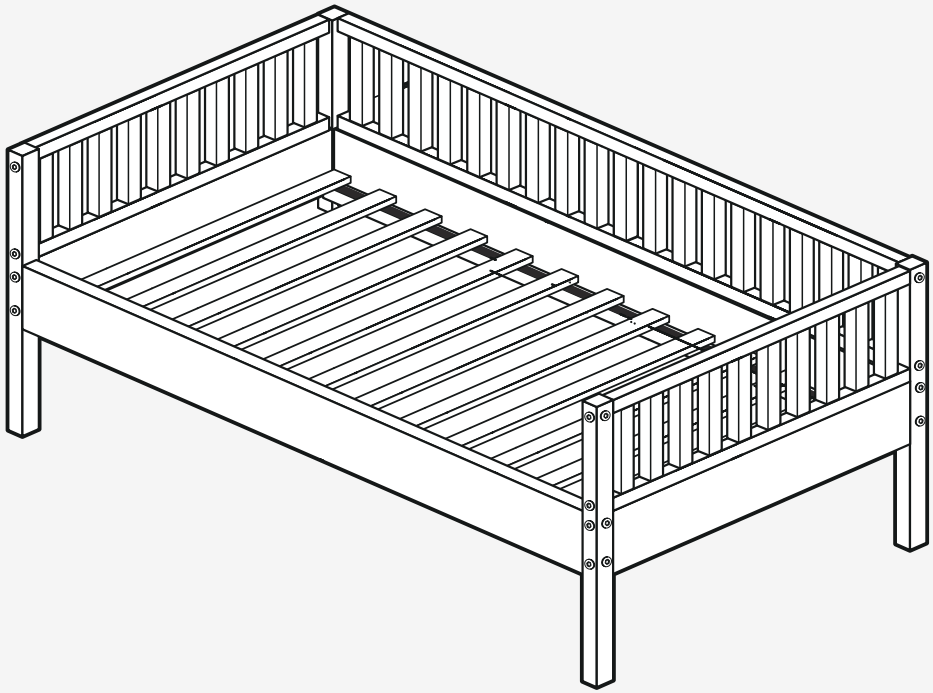

01

Monteer tijdens de eerste stap de voor- en achterkant van het bed. Dit doe je door onderdeel 1 en 2 met.

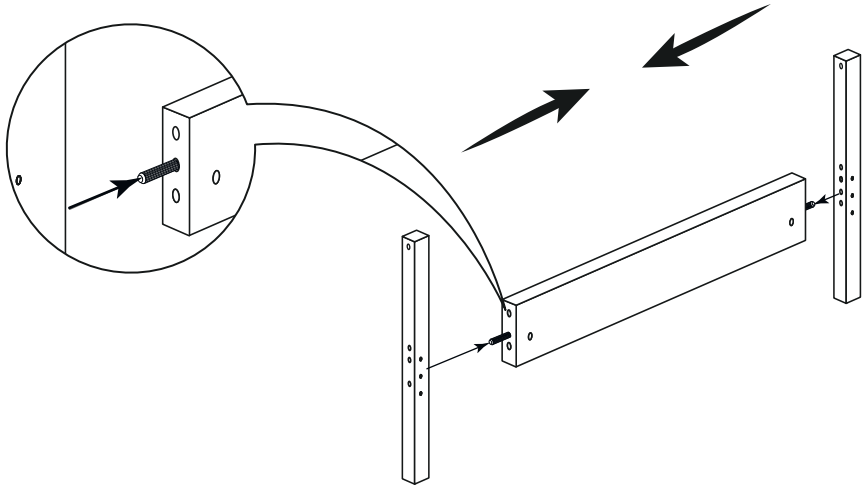

02

Monteer tijdens de eerste stap de voor- en achterkant van het bed. Dit doe je door onderdeel 1 en 2 met

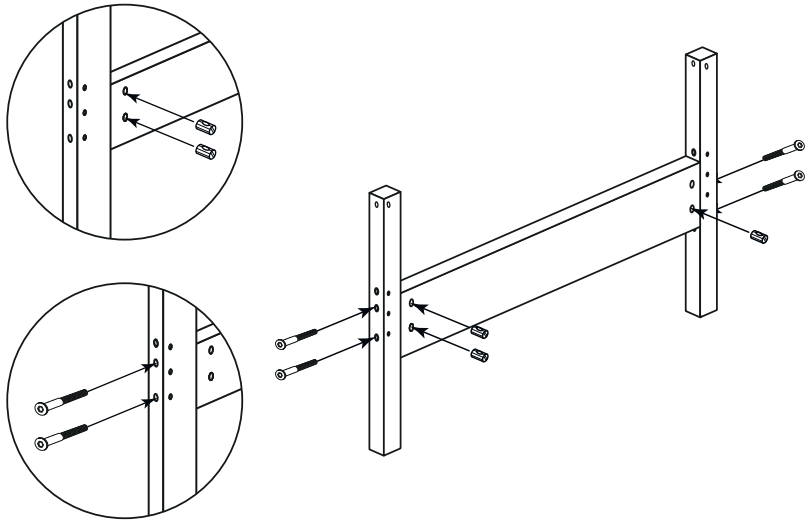

03

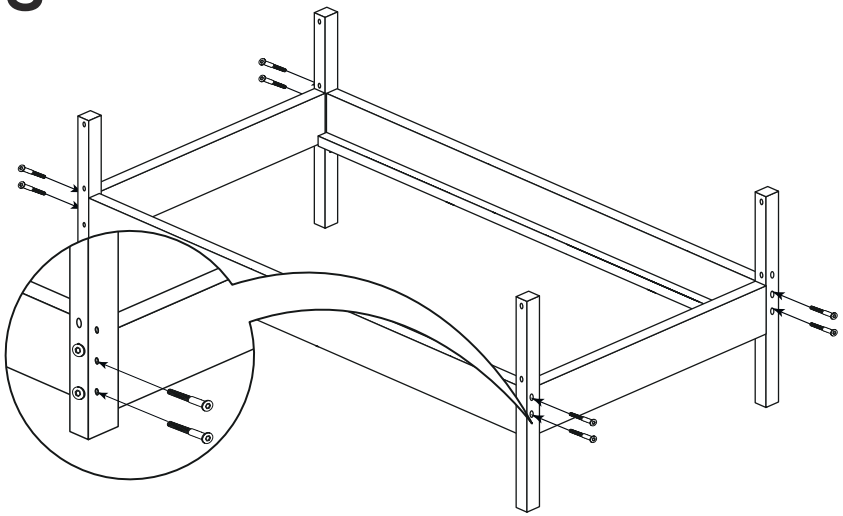

04

