EN

FellFix™

5-IN-1 FELLPFLEGEE-SET

Keine Fell Albträume mehr

ASSEMBLY MANUAL

PRODUCT OVERVIEW

FellFix™ is a versatile grooming attachment set designed to remove loose fur efficiently while keeping your environment clean. The system connects to your existing vacuum cleaner and allows collected hair to be sucked directly into the vacuum container during grooming.

IMPORTANT

This product includes only the grooming attachments and hose. A vacuum cleaner is NOT included.

PACKAGE CONTENTS

5 Interchangeable grooming heads Adapter Flexible vacuum hose

01

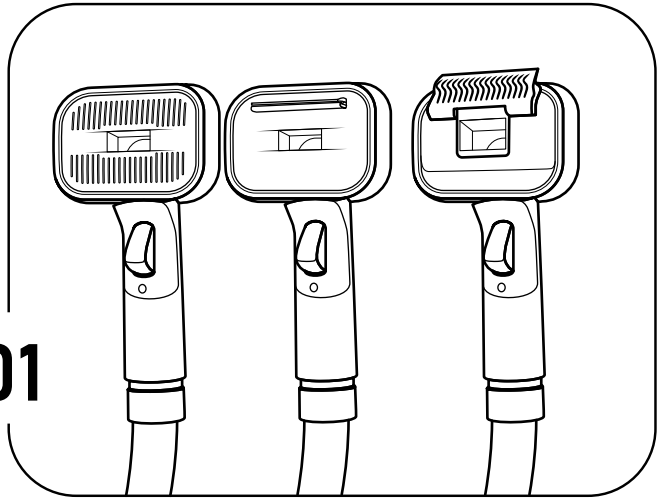

Step 1: Choose the most suitable head based on your pet's coat type and grooming needs.

02

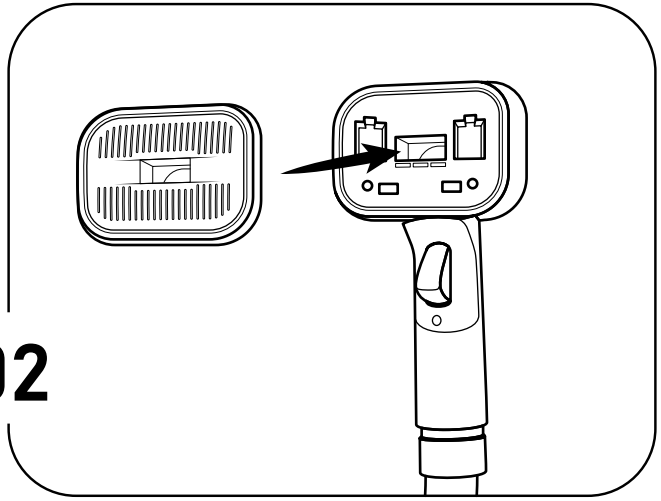

Step 2: Secure the selected grooming head firmly onto the adapter until it clicks into place.

03

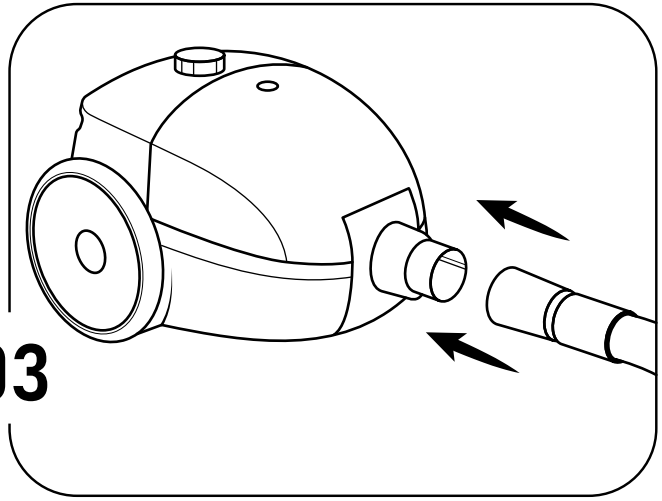

Step 3: Attach the hose to the adapter and connect the other end to your vacuum cleaner.

04

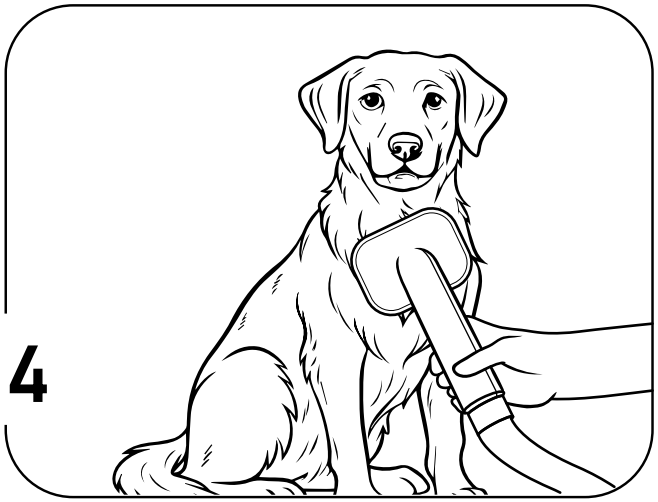

Step 4: Use brush on your pet to groom them and Ensure your vacuum cleaner is empty, clean, and set to an appropriate suction level before use.

05

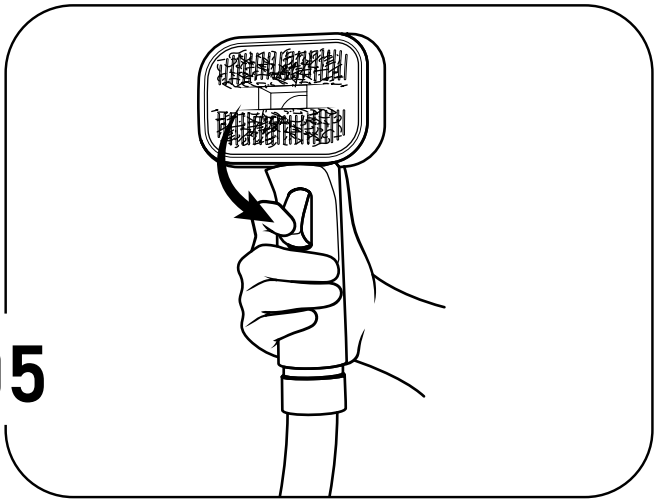

Step 5: Press the button to suck hair into vacuum container and clean the brush.

CLEANING AND MAINTENANCE (CARE)

After each use, detach the grooming head and remove any remaining hair.
Clean attachments with a dry or slightly damp cloth.
Ensure all parts are completely dry before reassembly.
Store the product in a clean, dry place away from direct sunlight.
Regularly check the hose and adapter for blockages or damage.

SAFETY WARNINGS

This product is intended only for pets.
Do not use on wet fur.
Never use on injured, irritated, or sensitive skin.
Do not leave the product unattended while connected to a vacuum.
Always use low to medium suction to avoid discomfort to your pet.
Keep fingers, hair, and loose clothing away from suction openings.
Do not use on aggressive or highly stressed animals.
Keep out of reach of children.

IMPORTANT NOTICE

Vacuum Cleaner Not Included

This product is a vacuum attachment only. You must use your own compatible vacuum cleaner. Please verify compatibility before use.

FR

FellFix™

ENSEMBLE 5 EN 1

Keine Fell Albträume mehr

MANUEL D'ASSEMBLAGE

APERÇU DU PRODUIT

FellFix™ est un ensemble d'accessoires de toilettage polyvalent conçu pour éliminer efficacement les poils morts tout en préservant la propreté de votre environnement. Il se connecte à votre aspirateur existant et permet d'aspirer directement les poils collectés dans le réservoir de l'aspirateur pendant le toilettage.

IMPORTANTE

Ce produit comprend uniquement les accessoires de toilettage et le tuyau. L'aspirateur n'est PAS inclus.

CONTENU DE L'EMBALLAGE

5 têtes de toilettage interchangeables

Adaptateur Tuyau flexible d'aspiration

01

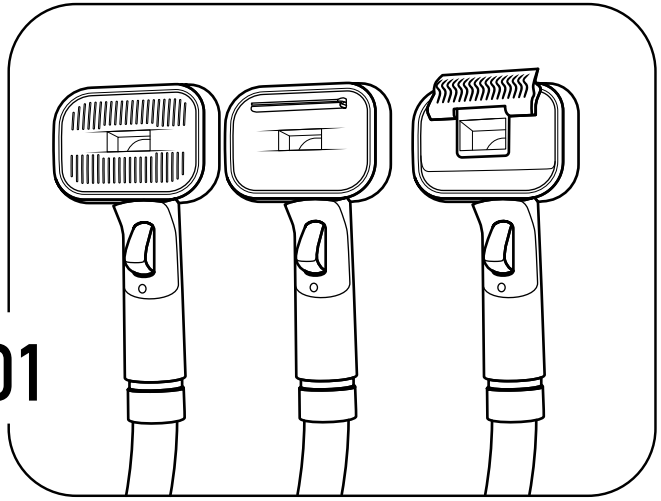

Étape 1 : Choisissez la tête la plus appropriée en fonction de Le type de pelage et les besoins de toilettage de votre animal.

02

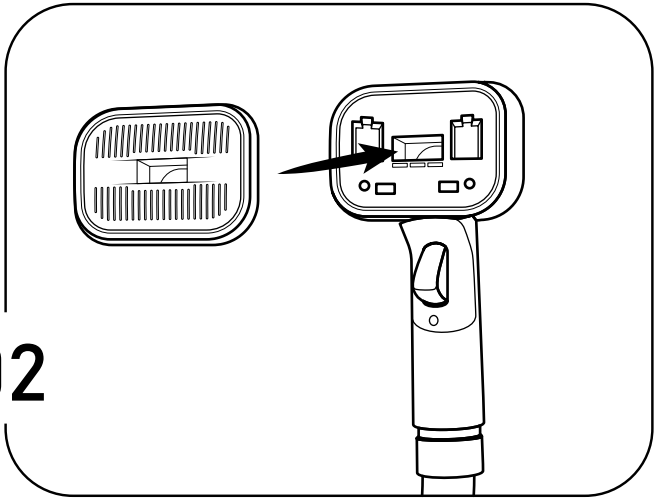

Étape 2 : Fixez fermement la tête de toilettage sélectionnée sur l'adaptateur jusqu'à ce qu'il s'enclenche.

03

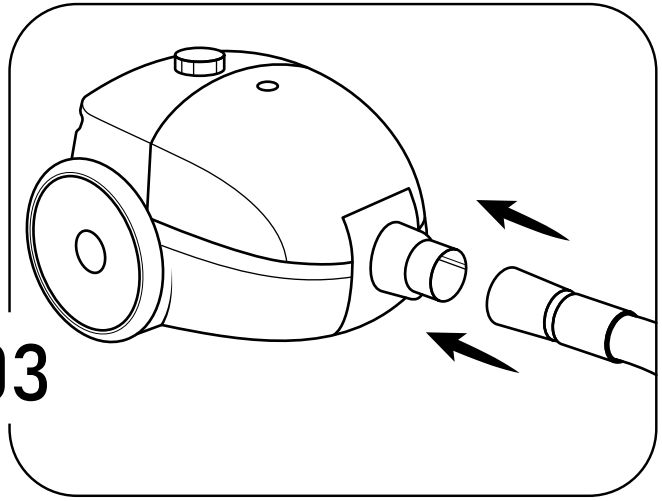

Étape 3 : Fixez le tuyau à l'adaptateur et connectez-le. l'autre extrémité de votre aspirateur.

04



Étape 4 : Utilisez une brosse pour toiletter votre animal et
Assurez-vous que votre aspirateur est vide, propre et
Régler le niveau d'aspiration à un niveau approprié avant utilisation.

05

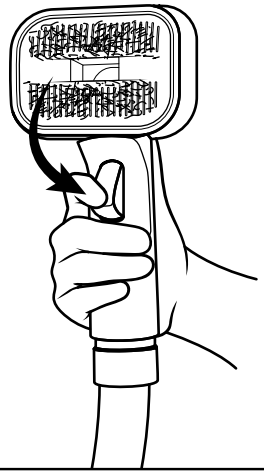

Étape 5 : Appuyez sur le bouton pour aspirer les cheveux.
Récipient et brosse propre.

NETTOYAGE ET ENTRETIEN (SOINS)

Après chaque utilisation, détachez la tête de toilettage et retirez les poils restants.
Nettoyez les accessoires avec un chiffon sec ou légèrement humide.
S'assurer que toutes les pièces sont parfaitement sèches avant le remontage.
Conserver le produit dans un endroit propre et sec, à l'abri de la lumière directe du soleil.
Vérifiez régulièrement que le tuyau et l'adaptateur ne sont pas obstrués ou endommagés.

AVERTISSEMENTS DE SÉCURITÉ

Ce produit est destiné uniquement aux animaux de compagnie.
Ne pas utiliser sur fourrure mouillée.
Ne jamais utiliser sur une peau lésée, irritée ou sensible.
Ne laissez pas le produit sans surveillance lorsqu'il est branché à un aspirateur.
Utilisez toujours une aspiration faible à moyenne pour éviter tout inconfort à votre animal.
Tenez vos doigts, vos cheveux et vos vêtements amples éloignés des orifices d'aspiration.
Ne pas utiliser sur les animaux agressifs ou très stressés.
Tenir hors de portée des enfants.

AVIS IMPORTANT

Aspirateur non inclus

Ce produit est un accessoire pour aspirateur uniquement. Vous devez utiliser votre propre aspirateur compatible. Veuillez vérifier la compatibilité avant utilisation.

DE

FellFix™

5-IN-1-SET

Keine Fell Albträume mehr

Montageanleitung

PRODUKTÜBERSICHT

FellFix™ ist ein vielseitiges Pflegezubehörset, das entwickelt wurde, um abgestorbene Haare effektiv zu entfernen und gleichzeitig Ihre Umgebung sauber zu halten. Es wird an Ihren vorhandenen Staubsauger angeschlossen und ermöglicht es Ihnen, die beim Haarewaschen im Behälter des Staubsaugers gesammelten Haare direkt aufzusaugen.

WICHTIG

Dieses Produkt umfasst lediglich das Pflegezubehör und den Schlauch. Der Staubsauger ist NICHT enthalten.

Packungsinhalt

5 austauschbare Bürstenköpfe Saugschlauchadapter

01

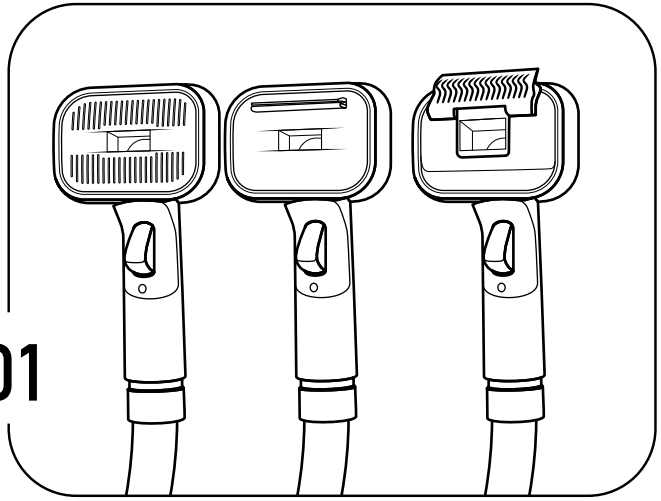

Schritt 1: Wählen Sie den am besten geeigneten Kopf basierend auf Fellart und Pflegebedarf Ihres Haustieres.

02

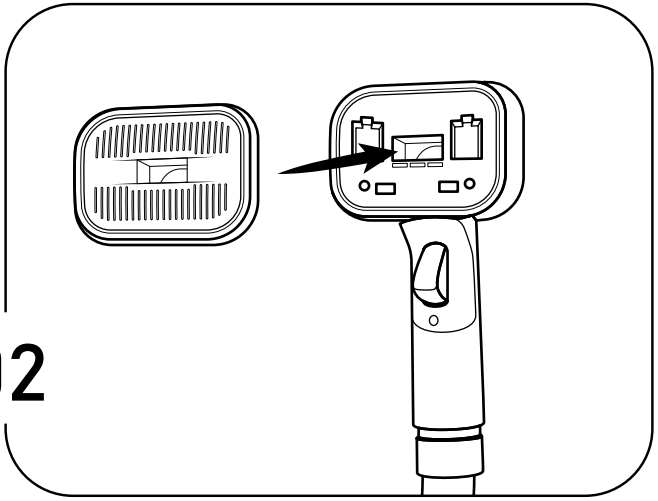

Schritt 2: Den ausgewählten Bürstenkopf sicher befestigen. auf den Adapter drücken, bis er einrastet.

03

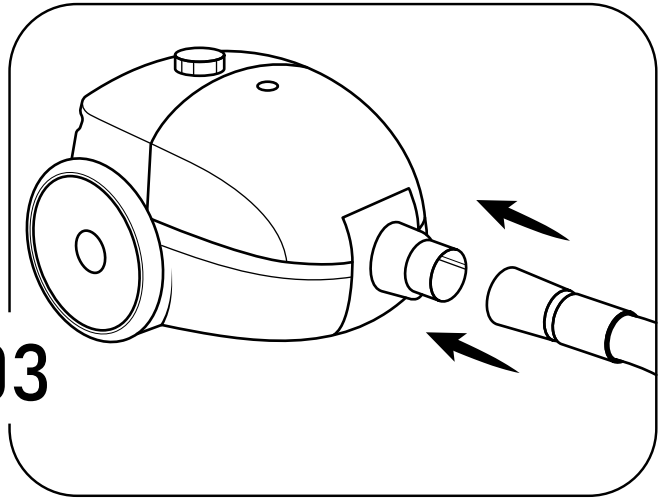

Schritt 3: Befestigen Sie den Schlauch am Adapter und verbinden Sie ihn. das andere Ende Ihres Staubsaugers.

04

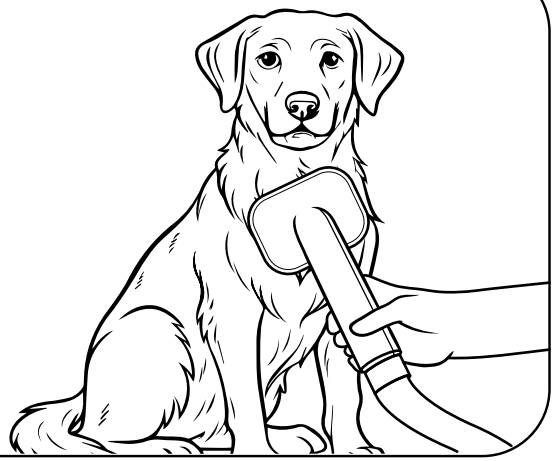

Schritt 4: Verwenden Sie eine Bürste, um Ihr Haustier zu pflegen und Stellen Sie sicher, dass Ihr Staubsauger leer und sauber ist. Stellen Sie vor Gebrauch die Saugkraft auf ein geeignetes Niveau ein.

05

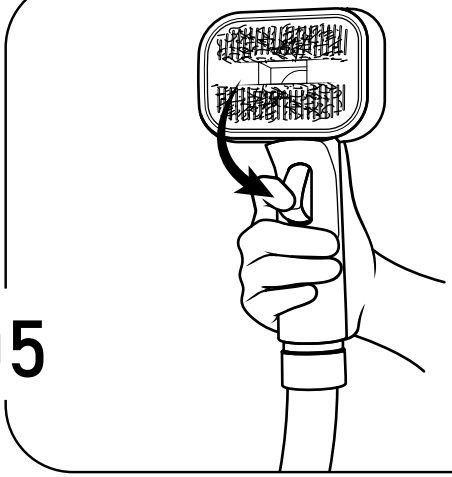

Schritt 5: Drücken Sie den Knopf, um die Haare aufzusaugen. Behälter und Bürste reinigen.

REINIGUNG UND WARTUNG (PFLEGE)

Nach jedem Gebrauch den Bürstenkopf abnehmen und eventuell verbliebene Haare entfernen.
Reinigen Sie das Zubehör mit einem trockenen oder leicht feuchten Tuch.
Vor dem Zusammenbau muss sichergestellt werden, dass alle Teile vollständig trocken sind.
Lagern Sie das Produkt an einem sauberen, trockenen Ort, vor direkter Sonneneinstrahlung geschützt.
Überprüfen Sie regelmäßig, ob Schlauch und Adapter verstopft oder beschädigt sind.

SICHERHEITSHINWEISE

Dieses Produkt ist ausschließlich für Haustiere bestimmt.
Nicht auf nassem Fell anwenden.
Nicht auf geschädigter, gereizter oder empfindlicher Haut anwenden.
Lassen Sie das Produkt nicht unbeaufsichtigt, wenn es an einen Staubsauger angeschlossen ist.
Verwenden Sie stets eine niedrige bis mittlere Saugkraft, um jegliches Unbehagen für Ihr Haustier zu vermeiden.
Halten Sie Finger, Haare und lose Kleidung von den Saugöffnungen fern.
Nicht bei aggressiven oder stark gestressten Tieren anwenden.
Außerhalb der Reichweite von Kindern aufbewahren.

WICHTIGER HINWEIS

Staubsauger nicht im Lieferumfang enthalten

Dieses Produkt ist ausschließlich ein Zubehörteil für Staubsauger. Sie müssen Ihren eigenen, kompatiblen Staubsauger verwenden. Bitte prüfen Sie vor Gebrauch die Kompatibilität.